Бігова доріжка Fitlogic T119

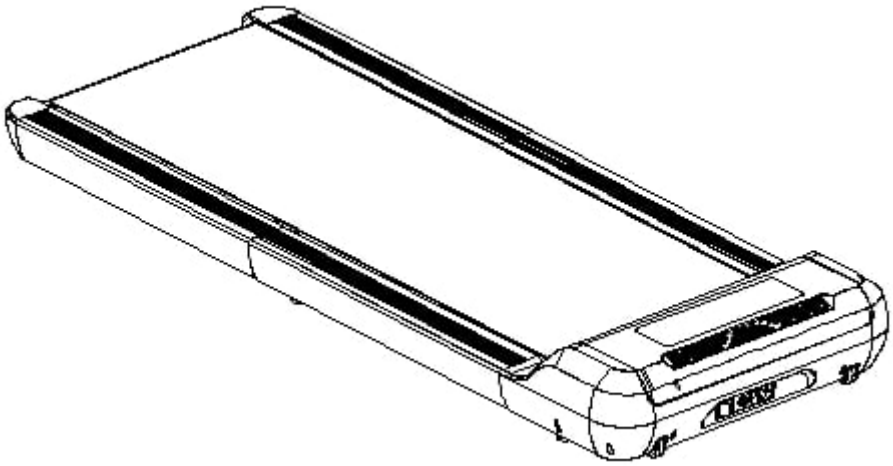

Retain this owner's manual for future reference

Read and follow all instructions in this owner's manual

Version

ДЯКУЮ!

Дякуємо за купівлю цього продукту. Він допоможе вам підтримувати хорошу фізичну форму і здоров'я дуже простим способом

Посібник користувача

1. Завжди підключайте вилку живлення до розетки із заземленням, а сама розетка повинна мати спеціальну схему, щоб уникнути спільного використання з іншим електричним обладнанням.

2. Перед використанням переконайтеся, що бігова доріжка стійко стоїть на землі.

3. Перед запуском перевірте, чи нормально функціонує тренажер.

4. Встаньте з обох боків бігової доріжки, коли вона запускається

5. Прикріпіть ключ безпеки до одягу, коли користуєтеся біговою доріжкою, щоб контролювати будь-яку надзвичайну ситуацію

6. Натисніть кнопку "Старт", щоб запустити бігову доріжку.

7. Перед пробним тренуванням пройдіться по біговому поясу лівою ногою. Тільки коли ви відчуєте, що все гаразд, біжіть двома ногами по біговій доріжці з правильною поставою.

8. Бігова доріжка призначена тільки для однієї людини. Перевантаження не допускається.

9. Швидкість можна регулювати в будь-який час

10. Після бігу користувач може зупинити бігову доріжку, витягнувши ключ безпеки або натиснувши кнопку "Стоп".

11. Не забудьте вимкнути живлення і витягнути вилку з розетки, коли закінчите тренування.

Запобіжні заходи

- Розміщуйте бігову доріжку в приміщенні, щоб уникнути потрапляння води та падіння важких предметів
- Під час використання фітнес-пристрою надягайте зручний одяг і, бажано, спортивне або аеробне взуття.
- Не підпускайте дітей до бігової доріжки, щоб уникнути нещасних випадків.
- Не допускайте перевантажень, щоб не пошкодити двигун, блок управління, ролики і бігову стрічку. Проводьте регулярне технічне обслуговування бігової доріжки.
- Слідкуйте за тим, щоб у приміщенні було менше пилу та певний рівень вологості, щоб уникнути втручання в роботу консолі та контролера.
- Безперервна робота побутової бігової доріжки не повинна перевищувати 2 годин.
- Підтримуйте хорошу циркуляцію повітря під час бігу.
- У кінці бігового полотна має бути безпечний простір 2000x1000 мм.
- У разі виникнення дискомфорту припиніть біг і зверніться до лікаря.
- Щоб уникнути серйозних помилок приберіть пляшку з силіконом у недоступне для дітей місце.
- Забороніть користувачеві зістрибувати з бігової доріжки відразу після використання.
- Обережно виймайте вилку живлення з розетки.
- У разі виникнення неполадок зупиніть машину і негайно вимкніть живлення.
- Зверніться до місцевого дистриб'ютора для вирішення будь-яких проблем або надання послуг. Демонтаж компонентів особисто заборонено.

ОБЕРЕЖНО!

Щоб уникнути нещасних випадків, ознайомтеся з такими правилами.

◆ Перед бігом переконайтеся, що ваш одяг застебнутий.

◆ Не одягайте одяг, який легко зачіпляється.

◆ Тримайте шнур живлення подалі від гарячих предметів.

◆ Не підпускайте дітей до бігової доріжки.

◆ Якщо щось не так, тримайтеся за ручку, щоб відштовхнутися і покинути бігову доріжку.

◆ Не використовуйте бігову доріжку на відкритому повітрі.

◆ Вимкніть живлення перед переміщенням бігової доріжки.

◆ Не відкривайте кришку двигуна і роликів, якщо це не зробили фахівці.

◆ Цей тренажер можна використовувати при силі струму 10 А..

◆ Переконайтеся, що фітнес-пристрій використовується тільки однією людиною одночасно.

◆ Тестування HRC може бути не таким точним, як тестування медичних приладів, тому його результати призначені тільки для ознайомлення.

◆ Негайно припиніть заняття, якщо ви відчули нездужання або біль у суглобах чи м'язах. Зокрема, стежте за тим, як ваш організм реагує на програму вправ. Запаморочення - ознака того, що ви занадто інтенсивно займаєтеся з пристроєм. За перших ознак запаморочення приляжте на підлогу, доки не відчуєте себе краще.

Увага!

Заборонено!

Наступні пацієнти, що проходять лікування, повинні використовувати бігову доріжку після схвалення професійного лікаря:

(1) Люди з болем у спині або ті, хто звик отримувати біль у нозі, талії, шиї. Люди з онімінням ніг, талії, шиї та рук (ті, у кого є хронічні захворювання, такі як протрузія міжхребцевих дисків, прослизання хребців, протрузія шийних хребців тощо).

(2) Пацієнт з деформуючим артритом, ревматизмом або подагрою.

(3) Пацієнт з остеопорозом.

(4) Пацієнт із порушеною системою кровообігу, наприклад, із серцевими захворюваннями, судинними порушеннями і судинною гіпертензією.

(5) Пацієнт із порушенням дихання.

(6) Пацієнт зі штучними порушеннями серцевого ритму.

(7) Пацієнт зі злоякісними пухлинами.

(8) Пацієнт з тромбозом.

(9) Пацієнт з порушенням сприйняття, спричиненим діабетом.

(10) Пацієнт з ушкодженням шкіри.

(11) Пацієнт з високою температурою вище 38℃.

(12) Люди із зігнутими кістками спини.

(13) Люди з вагітністю або під час (менструального) періоду.

(14) Людина почувається некомфортно.

(15) Людина явно перебуває в поганому стані.

(16) Люди для реабілітації.

(17) Люди з аномальними фізичними особливостями.

Негайно припиніть заняття, якщо ви відчули нездужання, наприклад, біль у суглобах або м'язах, запаморочення, оніміння, ненормальне серцебиття, і якнайшвидше зверніться до лікаря.

◆ Не підпускайте дітей до цього тренажера, бо діти можуть отримати травму, якщо ви проігноруєте це.

◆ Під час використання, дістаючи, ставлячи назад або переміщаючи цей продукт, будь ласка, переконайтеся, що навколо немає нікого або домашніх тварин.

Заборона !

◆ Припиніть використовувати цей продукт, якщо кришка тріснула (внутрішні частини виходять) або зварні частини відпадають.

◆ Не стрибайте вгору або вниз з бігової доріжки під час бігу, ви можете впасти й отримати травму.

Не використовуйте і не зберігайте бігову доріжку на відкритому повітрі або поблизу ванної кімнати, щоб уникнути потрапляння води.

Не використовуйте і не зберігайте бігову доріжку в зоні впливу прямих сонячних променів, а також уникайте місць із високою температурою, як електрична ковдра та грілка, бо це може призвести до витоку електрики або загоряння.

◆ Не використовуйте, якщо лінія електропередачі або вилка пошкоджені, або гніздо не закріплене, це може призвести до ураження електричним струмом, короткого

замикання або пожежі.

◆ Не пошкоджуйте і не перекручуйте шнур живлення, а також не кладіть на нього важкі предмети, бо це може призвести до пожежі або ураження електричним струмом.

◆ Люди, які не притомні або не можуть керувати самостійно, не можуть використовувати бігову доріжку, бо це може призвести до нещасного випадку або отримати травму.

Розбирання, ремонт, заміна деталей клієнтом самостійно заборонені.

Щоб уникнути потрапляння води !

◆ головний корпус і робочі компоненти не можуть зустрітися з водою або питтям.

- Це може призвести до ураження електричним струмом і пожежі.

Заборонено !

◆ Не тренуйтеся занадто багато, якщо ви не є регулярним спортсменом.

◆ Не використовуйте бігову доріжку після їжі або коли відчуваєте втому, це може завдати шкоди вашому здоров'ю.

◆ Цей виріб призначений для домашнього використання. його не можна використовувати в школі або спортзалі, де є багато неспецифічних користувачів, це може спричинити травми.

◆ Не використовуйте виріб під час прийняття їжі або інших занять.

◆ Не використовуйте тренажер, якщо відчуваєте слабкість або сповільнення реакцій після вживання алкоголю

◆ Не використовуйте виріб, коли у вас в кишені є тверді предмети, це може призвести до нещасного випадку або травми.

◆ Штепсельну вилку не можна прикріплювати голкою, відходами або водою, може призвести до ураження електричним струмом, короткого замикання та пожежі.

◆ Не виймайте вилку з розетки та не вимикайте живлення під час роботи, бо це

може спричинити травму.

Не працюйте з мокрими руками ! .

◆ Не виймайте та не вставляйте вилку мокрими руками, бо це може призвести до ураження електричним струмом або травми.

Не забудьте витягнути штепсельну вилку !

◆ Не забувайте витягувати вилку з розетки, коли не використовуєте прилад, б пил і волога можуть пошкодити ізоляцію, а потім призвести до витоку електрики та пожежі.

◆ Витягніть штепсельну вилку під час технічного обслуговування, інакше це може призвести до ураження електричним струмом та травм.

◆ Негайно припиніть використання, якщо виріб не запускається або має якісь несправності, витягніть вилку з розетки та зателефонуйте в службу підтримки, бо це може призвести до ураження електричним струмом та травм.

◆ Витягніть штепсельну вилку при раптовому відключенні електроенергії, бо це може спричинити нещасний випадок та травми при відновленні живлення.

◆ При витягуванні штепсельної вилки слід триматися за вилку, а не за дріт, бо це може призвести до короткого замикання, ураження електричним струмом та пожежі.

Інструкція з підключення заземлення !

◆ Виріб повинен мати заземлене з'єднання. Заземлене з'єднання може забезпечити канал з найменшим опором для струму в разі несправності виробу, таким чином зменшуючи небезпеку ураження електричним струмом.

◆ Виріб оснащений електричним дротом для заземлення та заземлювальною вилкою. Вилка повинна вставлятися в розетку, яка відповідає місцевим нормам.

Небезпека !

Неправильне підключення заземлювального проводу може призвести до

ураження електричним струмом. якщо ви не впевнені у правильності підключення заземлення, зверніться до професійного електрика для перевірки. якщо штепсельна вилка виробу не відповідає вашій розетці, зверніться до електрика для встановлення правильної розетки.

◆ Виріб має штепсельну вилку заземлення. Будь ласка, спочатку переконайтеся, що у вас є відповідна розетка. адаптер розетки не допускається.

Креслення в розрізі

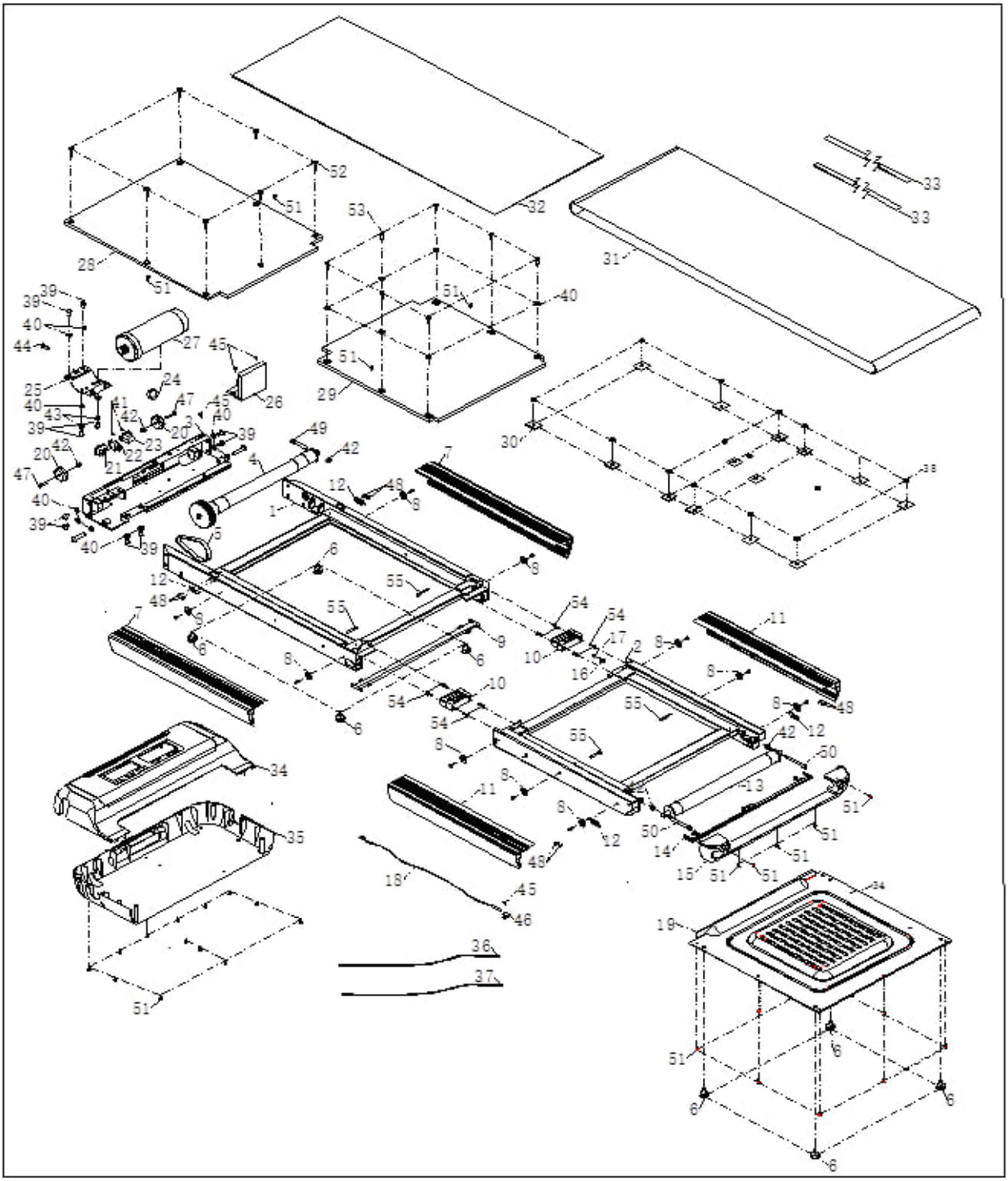

Перелік запасних частин

No.	Description	Qty	Unit	No.	Description	Qty	Unit
1	Основна рама (спереду)	1	шт	42	Шестигранна самоконтряча гайка M8	5	pc
2	Основний кадр (Рідкісний)	1	шт	43	Пружинна шайба φ8	2	pc
3	Рама двигуна	1	шт	44	шестигранний болт M8×20	1	pc
4	Передній ролик	1	шт	45	Болт M4×10 з широкою канавкою	4	pc
5	Пояс	1	шт	46	Фіксатор датчика	5	pc
6	Коврик для ніг	8	шт	47	Внутрішній шестигранний болт M8×35	2	pc
7	Передня бічна рейка	2	шт	48	Внутрішній шестигранний болт M5X10	8	pc
8	Кругла бічна напрямна рейки	8	шт	49	Гвинт із внутрішнім шестигранником і повною різьбою M8×55	1	pc
9	Рама для ручок	1	шт	50	Гвинт з внутрішнім шестигранником M8×75	2	pc
10	Шарнір	2	шт	51	Саморіз Philips C.K.S. ST4×12	32	pc
11	Задня бічна рейка	2	шт	52	Гвинт з внутрішнім шестигранником M6×30×Ф16	7	pc
12	Фіксатор бічної рейки	4	шт	53	Гвинт із внутрішнім шестигранником M6×20 з плоскою головкою	7	pc
13	Задній ролик	1	шт	54	Гвинт з внутрішнім шестигранником M6×15	8	pc
14	Рама верхньої стійки	1	шт	55	Саморіз Philips C.K.S. ST4×45	4	pc
15	Задня кришка	1	pc				
16	Магнітний фіксатор	1	pc				
17	магнітний	1	pc				
18	Датчик	1	pc				
19	Belly pan	1	pc				
20	Колесо	2	pc				
21	Розетка	1	pc				
22	вимикач	1	pc				

23	Шнур живлення	1	pc				
24	Магнітне кільце	1	pc				
25	Плата кріплення двигуна	1	pc				
26	Контролер	1	pc				
27	Двигун	1	pc				
28	Бігова доріжка (передня)	1	pc				
29	Бігова доріжка (задня)	1	pc				
30	Наліпка	14	pc				
31	Пояс для бігу	1	pc				
32	Наклейка на бігове полотно	1	pc				
33	Бічна наклейка на біговій доріжці	2	pc				
34	Кришка двигуна (верхня)	1	pc				
35	Кришка двигуна (нижня)	1	pc				
36	Шнур живлення (червоний)	1	pc				
37	Шнур живлення (чорний)	1	pc				
38	Шайба з ПВХ	14	pc				
39	Гвинт з внутрішнім шестигранником M8×15	10	pc				
40	Пружинна шайбаφ8	23	pc				
41	Саморіз Philips C.K.S. ST3×10	2	pc				

Коротка інструкція з експлуатації бігової доріжки

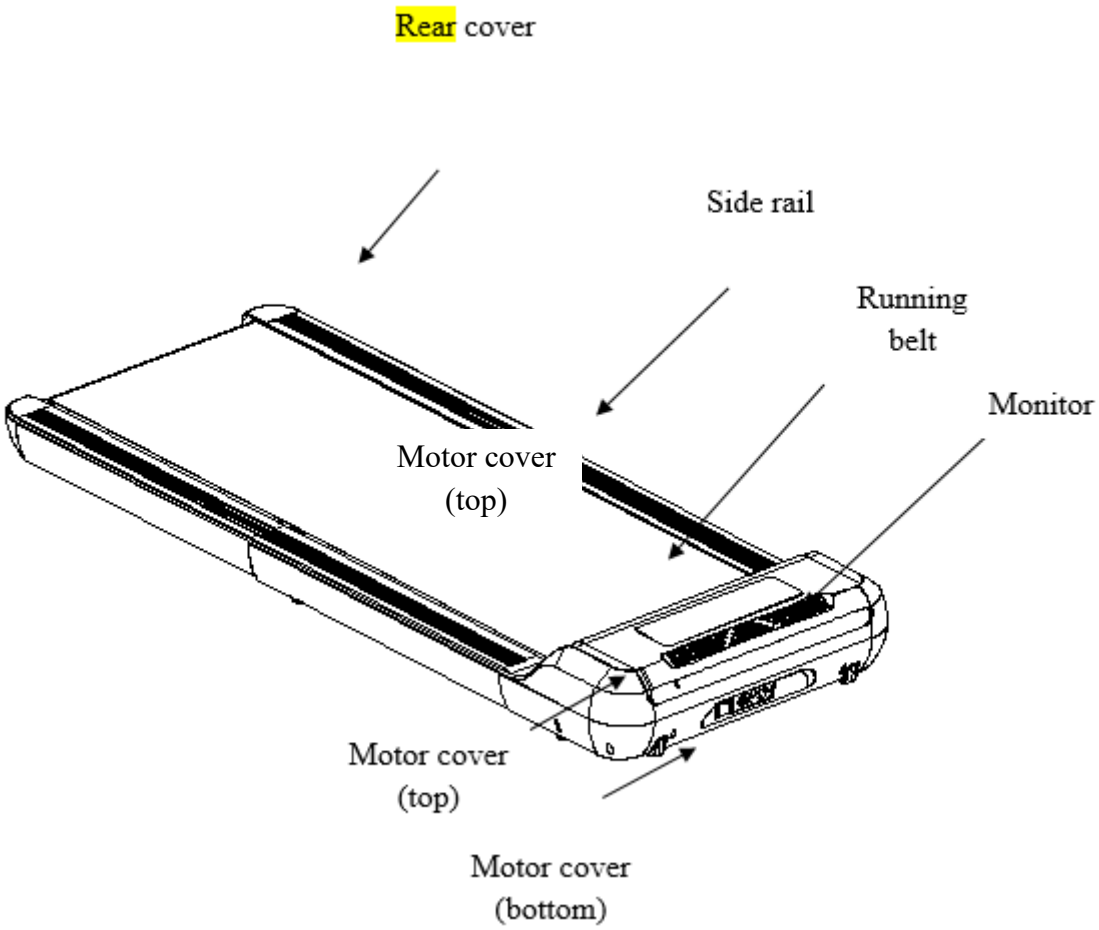

Технічна інформація

Розмір	Скласти: 910*625*165
	Розкласти: 1515*625*165
Ходова поверхня	1300*440

Швидкість	0,5-6 км/год

Примітка: МИ ЗАЛИШАЄМО ЗА СОБОЮ ПРАВО ВНОСИТИ ЗМІНИ ДО ПРОДУКЦІЇ БЕЗ ПОПЕРЕДНЬОГО ПОВІДОМЛЕННЯ

Пакувальний лист

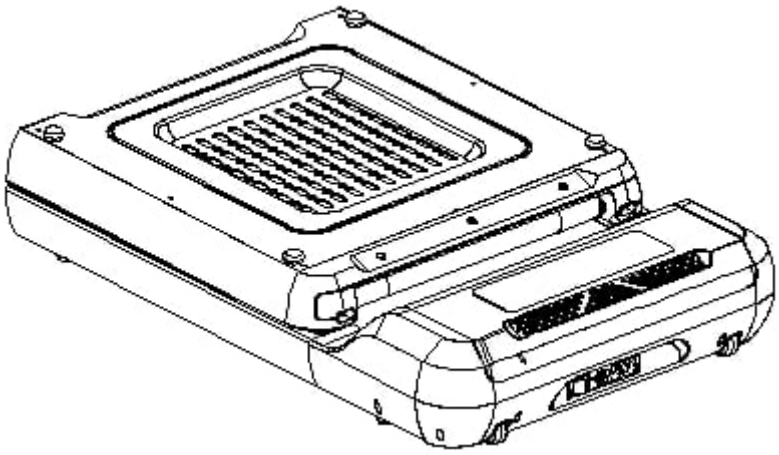

Treadmill

Remote control

T shape wrench

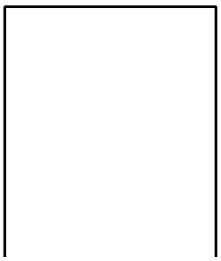

User manual

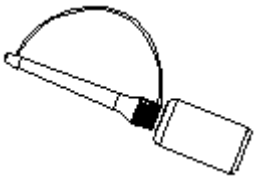

Silicon bottle

Side rail trim part

Інструкція з монтажу

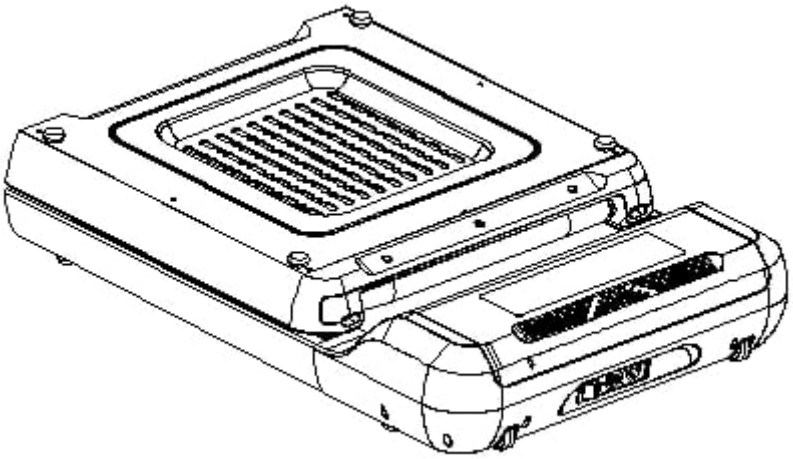

Крок 1: Дістаньте машину з коробки та поставте її на рівну підлогу (як показано на малюнку). Зніміть усі поліетиленові пакети та стрічки, намотані на машину.

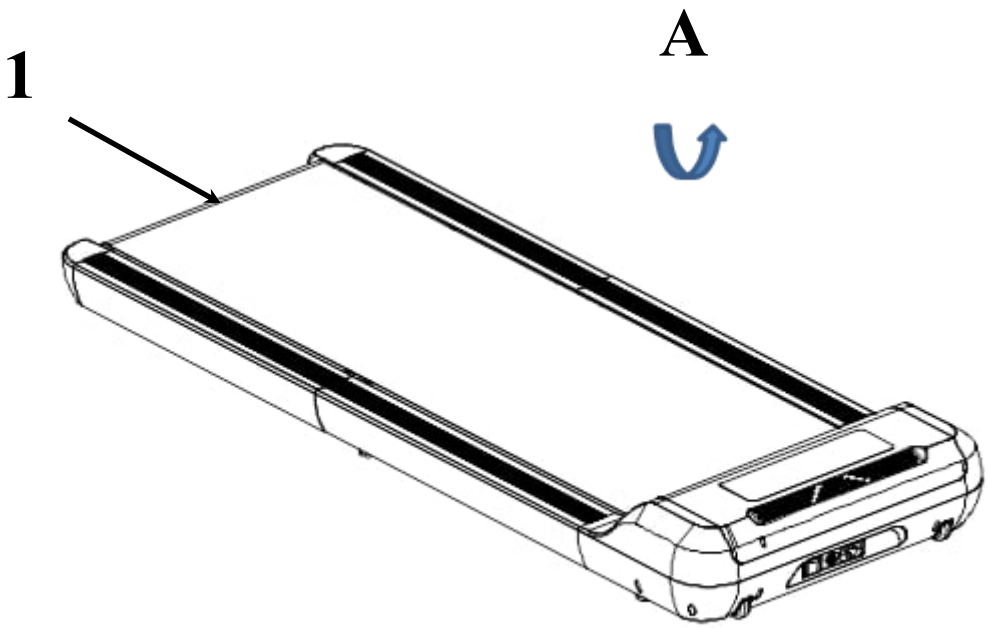

Крок 2: Розгорніть заднє бігове полотно (1) у напрямку A, потім відрегулюйте 8-футові подушечки, щоб бігове полотно було рівним і не було підвішеним.

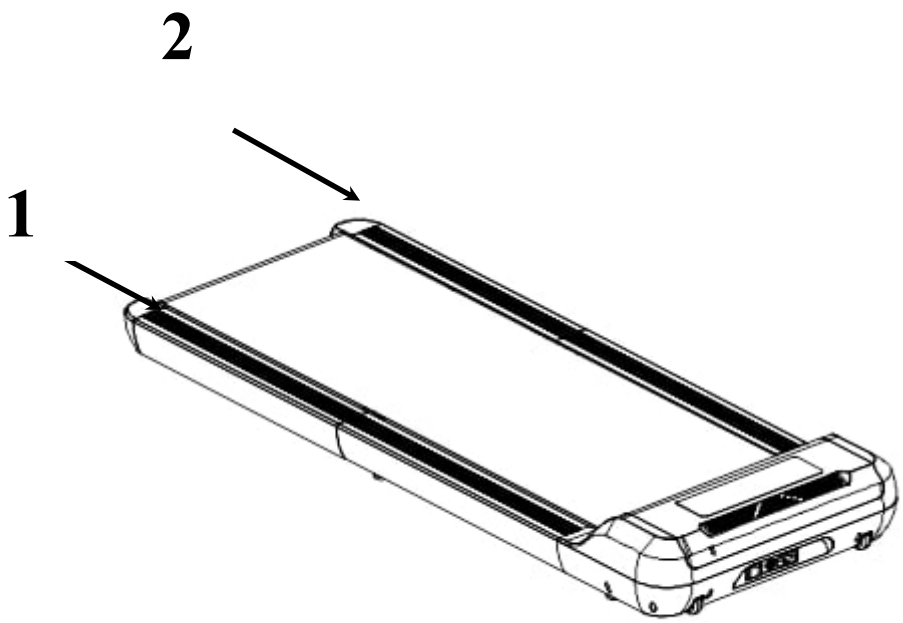

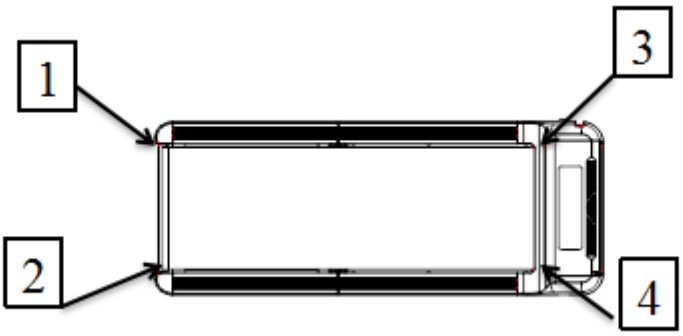

Крок 3: <10> Перевірте положення бігового ременя, який повинен бути розміщений в межах (1) (2) (3) (4) . Якщо бігове полотно зміщене, будь ласка, дотримуйтесь попереджувальних порад, щоб централізувати його. Перевіряйте положення бігового полотна щоразу перед використанням.

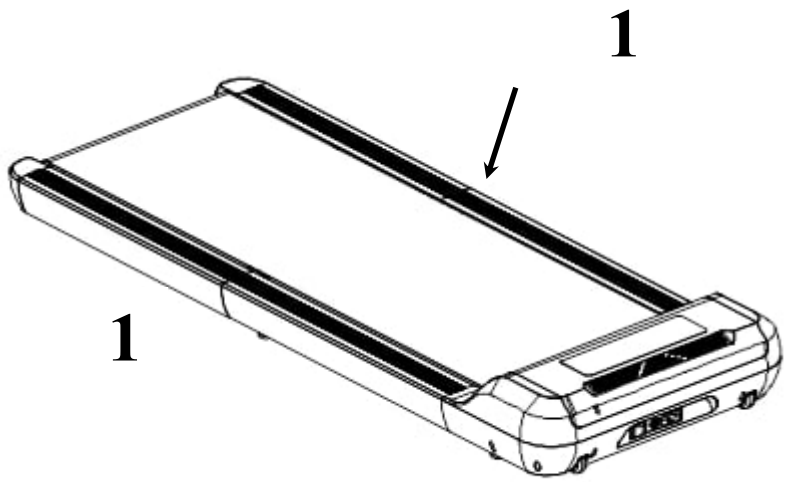

Крок 4: Перевірте, чи знаходиться бігове полотно в середньому положенні, і вставте накладку бічної рейки (1) в проміжок між передньою і задньою бічною рейкою з обох боків. (Примітка: при складанні бігової доріжки перед тим, як скласти бігову доріжку, необхідно зняти накладку бігового полотна).

Загальні поради з фітнесу

1. Розминка.

Не затримуйте дихання перед розминкою протягом 5-10 хвилин перед кожною розминкою.

2. Дихайте

Зазвичай, коли ви готуєтеся відновити дихання, вдихайте носом, а видихайте ротом. Дихання і рух повинні бути скоординовані, наприклад, занадто швидке дихання. Рух слід негайно зупинити

3. Частота

Одна і та ж частина м'яза повинна відпочивати 48 годин, тобто тренувати одну і ту ж частину можна лише через день.

4. Навантаження

Відповідно до індивідуального фізичного стану визначте обсяг тренувань, потім за принципом асимптотичного навантаження тренуйтеся, на початковому етапі

тренувань болючість м'язів є нормальним явищем, якщо продовжувати тренуватися, болючість може бути усунута.

5.Розслабтеся

Робіть 5 хвилин вправ після кожного тренування, особливо на розтяжку і розслаблення м'язів стопи, щоб уникнути довготривалого ущільнення м'язів, підтримуйте гнучку дієту для м'язів.

6. Дієта

Для того, щоб захистити травну систему, через годину після їжі перед тренуванням, тренування повинно бути не менше ніж за пів години до їжі, менше води, особливо питної, щоб не збільшувати навантаження на серце, нирки

Розминка/вправи на розтяжку

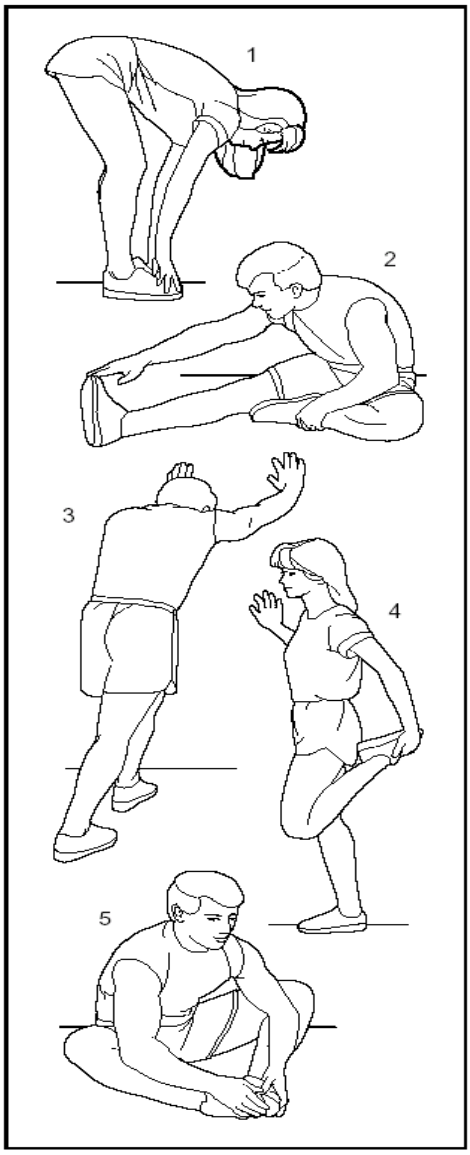

Незалежно від того, наскільки швидко ви ходите, найкраще спочатку зробити вправи на розтяжку. Теплі м'язи легше розтягуються, тому зробіть 5-10-хвилинну розминку. Потім зупиніться і зробіть розтяжку наступним чином: 5 разів, кожен крок по 10 секунд або більше; повторіть після тренування.

1. Потягніться вниз

Коліна злегка зігнуті, тіло повільно нахиляється вперед, нехай спина і плечі розслабляються, а руки намагаються торкнутися пальців ніг. Затримайтеся на 10-15 секунд, потім розслабтеся. Повторіть 3 рази (як показано на малюнку 1).

2. Розтягування сухожиль

Сядьте на чисту подушку сидіння і випряміть одну ногу. Іншу ногу заведіть всередину так, щоб вона щільно прилягала до внутрішньої сторони випрямленої ноги. Спробуйте торкнутися пальців ніг руками. Затримайтеся на 10-15 секунд, потім розслабтеся. Повторіть 3 рази для кожної ноги (як показано на малюнку 2).

3. Розтяжка литок і п'ят

Тримайтеся за стіну або дерево обома руками, а одну ногу відставте назад. Задні ноги тримайте вертикально, а п'яти - на землі,

нахилившись у бік стіни або дерева. Затримайтеся на 10-15 секунд, потім розслабтеся. Повторіть 3 рази для кожної ноги (як показано на малюнку 3).

4. Розтягування чотириголового м'яза

Візьміться за рівновагу лівою рукою або за стіл, потім витягніть праву руку назад, візьміться за праву щиколотку і повільно тягніть її до стегон, поки не відчуєте, що м'язи перед стегнами напружені. Затримайтеся на 10-15 секунд, потім розслабтеся. Повторіть 3 рази для кожної ноги (як показано на малюнку 4).

5. Розтягується сарторієвий м'яз (м'яз всередині стегна)

Підошви стоп протилежні, коліна присідають. Візьміться за ступні обома руками і потягніть їх у напрямку до паху. Затримайтеся на 10-15 секунд, потім розслабтеся. Повторіть 3 рази. (Як показано на малюнку 5).

Інструкція користувача

Консоль

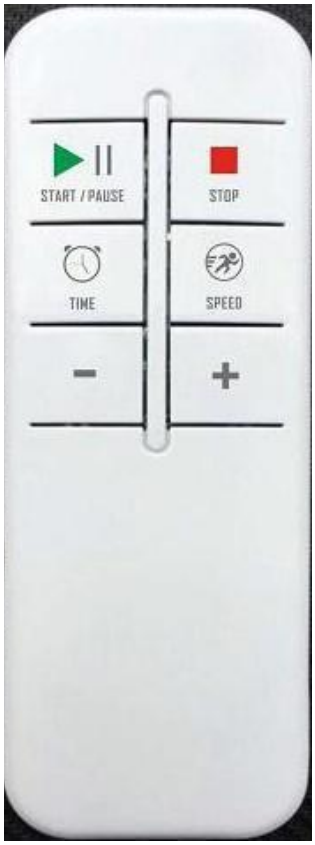

Система має функцію захисту від перевантаження, перевантаження по струму, вибуху, електромагнітних завад тощо. Також передбачена регулярна перевірка системи, попередження про ненормальну інформацію.

Вказівки з техніки безпеки

- Вставте вилку шнура живлення в розетку 8А із захисним заземленням, увімкніть вимикач живлення, екран електронного годинника повністю відобразиться зі звуковим сигналом, а потім ідентифікуйте запобіжний замок;
- Покладіть ключ безпеки в положення на електронному годиннику та закріпіть на одязі;
- Система знаходиться під моніторингом безпеки в будь-який час. Якщо буде виявлено будь-яке відхилення від норми, бігова доріжка екстрено зупиниться. На екрані з'явиться повідомлення про відхилення від норми зі звуковим супроводом

Визначення клавіш та інструкція з використання функцій консолі

Вікно "DIS": Відображення значення відстані.

Вікно "CAL": Відображення значення калорій

Вікно "ЧАС": Відображення значення часу.

Вікно "SPEED": Відображення значення швидкості.

Вікно "КРОК": Відображення значення кроку.

1. Функціональна кнопка: ПУСК/ПАУЗА, ЗУПИНКА, ЧАС, ШВИДКІСТЬ, ШВИДКІСТЬ.

2. Інструкція до функціональних кнопок

СТАРТ/ПАУЗА: натисніть кнопку, щоб запустити бігову доріжку в зупиненому стані; під час бігу натисніть кнопку, щоб зупинити бігову доріжку, дані про час, відстань і калорії будуть збережені. Потім натисніть кнопку , щоб запустити бігову доріжку на найнижчій швидкості (відновити швидкість перед зупинкою, якщо це передбачено програмою), і продовжити підрахунок калорій, часу і відстані.

STOP: під час роботи, коли бігова доріжка призупинена або зупинена, натисніть кнопку для скидання даних.

"+" "-": кнопки для збільшення та зменшення швидкості. За допомогою цих двох кнопок можна регулювати параметри бігової доріжки в зупиненому стані та регулювати швидкість під час бігу. Автоматично продовжує збільшувати або зменшувати швидкість, якщо утримувати кнопку більше однієї секунди.

ЧАС: коли бігова доріжка зупинена або працює, натисніть цю кнопку, після чого на моніторі відобразиться час.

ШВИДКІСТЬ: коли бігова доріжка зупинена або працює, натисніть цю кнопку, після чого на моніторі відобразиться швидкість.

Початкова інструкція

1. Натисніть кнопку "Пуск", на дисплеї з'явиться вікно часу: 5-4-3-2-1, а зумер буде подавати звуковий сигнал кожного разу, коли число зменшуватиметься до 1, після чого бігова доріжка почне працювати зі швидкістю 0,5 км/год.

3: Коли бігова доріжка працює, натисніть кнопку "STOP", щоб зупинити бігову доріжку.

Діапазон відображення

	За замовчуванням	Значення за замовчуванням	Діапазон налаштування	Діапазон відображення
Час (хв:сек)	0:00	НЕ ЗНАЮ.	НІ, НІ, НІ	0:00~99:59
Швидкість (км/год)	0.0	Н/Д	0.5-6.0	0.0-6.0
Відстань (км)	0.0	Н/Д	НЕ МАЄ ЗНАЧЕННЯ	0.0-99.9
Калорійність (кілокалорія)	0	НЕ МАЄ ЗНАЧЕННЯ	НЕ МАЄ ЗНАЧЕННЯ	0-999

Вимкнення

Бігову доріжку можна вимкнути в будь-який момент, вимкнувши вимикач, і це не призведе до пошкодження бігової доріжки.

Обережно!

1. Увійдіть в інженерний режим для налаштування параметрів: після запуску утримуйте кнопку "SPEED" протягом десяти секунд, щоб увійти.

2. Спосіб сполучення: після увімкнення бігової доріжки натисніть кнопки на пульті дистанційного керування кілька разів у довільному порядку, реакція свідчить про те, що сполучення відбулося успішно!

Складання та переміщення бігової доріжки:

1. Перед складанням бігової доріжки вимкніть живлення.

2. Щоб розкласти бігову доріжку, необхідно витягнути вилку з розетки.

3. З міркувань безпеки, ліва, права та задня сторони бігової доріжки (сторона консолі є передньою) повинні мати приблизно 1 метр вільного простору для розкладання бігової доріжки.

Посібник із заземлення: Посібник із заземлення

Цей виріб повинен мати заземлення. Якщо сталася помилка або пошкодження бігової доріжки, провід заземлення може утворити один контур з найнижчим опором, струм може бути спрямований в землю, щоб зменшити небезпеку ураження електричним струмом. Цей виріб оснащений одним кабелем, цей кабель має один заземлювальний провідник і заземлювальну вилку. Бігова доріжка повинна бути заземлена за допомогою правильної розетки, сумісної з місцевими правилами.

Небезпека!

Якщо ви не знаєте, чи правильно заземлено обладнання, зверніться до кваліфікованого електрика або персоналу з технічного обслуговування. Не змінюйте штепсельну вилку, прикріплену до цього виробу, без дозволу. Якщо вилка не відповідає розетці, зверніться до кваліфікованого електрика для встановлення відповідної розетки.

Вона має бути розрахована на 220-240 В і підходити до розетки такого типу, як показано на малюнку.

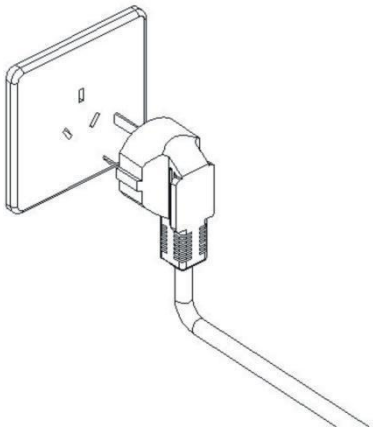

Інструкція до бігової доріжки

1. Увімкніть живлення, розкладіть бігову доріжку в найнижче положення і перевірте, чи працює тренажер нормально.

2. Перед тренуванням переконайтеся, що бігова доріжка стабільна і функціонує нормально. Не ставайте на бігове полотно перед початком тренування. Будь ласка, встаньте на бічне полотно перед запуском, а потім біжіть після нормальної роботи. Натисніть кнопку "СТАРТ", бігова доріжка увімкнеться на 5 секунд і почне працювати зі швидкістю 0,5 км/год. Натисніть кнопку "+" швидкості, і швидкість двигуна збільшиться до 2,5-3,5 км/год (що є найбільш комфортною швидкістю бігу). Наступайте на бігове полотно по черзі, і незабаром ви зможете йти в ногу з біговим полотном.

3. Через кілька хвилин ви можете збільшити швидкість бігу. Будь ласка, натисніть кнопку "+" швидкості, щоб повільно збільшити швидкість бігу. Ви також можете натиснути кнопку "-" швидкості, щоб уповільнити її.

4. Під час руху двигун можна в будь-який момент зупинити, натиснувши кнопку "стоп".

Обслуговування бігової доріжки

Належне технічне обслуговування дуже важливе для забезпечення бездоганної роботи бігової доріжки. Неправильне обслуговування може призвести до пошкодження бігової доріжки або скоротити термін служби виробу.

Усі деталі бігової доріжки необхідно регулярно перевіряти та затягувати. Зношені деталі слід негайно замінювати.

Мастило

Бігова доріжка змащується на заводі-виробнику. Однак для забезпечення

оптимальної роботи бігової доріжки рекомендується регулярно перевіряти рівень змащення бігового полотна. Рекомендації:

При використанні менше 3 годин щотижня змащення 1 раз на 5 місяців

При використанні від 4 до 7 годин щотижня змащування 1 раз на 2 місяці

Час використання більше 7 годин щотижня, змащення 1 раз на місяць

Без надмірного змащування. Примітка: важливим фактором збільшення терміну служби бігової доріжки є належне змащення.

Перевірити, чи потребує змащення бігове полотно, можна так: підніміть м'яку сторону бігової доріжки і промацайте центральну задню частину полотна, наскільки це можливо. Якщо виявлено сліди силіконового спрею, змащення не потрібне. Якщо поверхня суха, ремінь потребує змащування.

Нанесення мастила на ремінь: (як показано)

- Зупиніть бігове полотно та складіть бігову доріжку. Підніміть ремінь задньої основної рами так, щоб масло могло досягти середнього положення.
- Розпилення силіконового мастила на внутрішній стороні бігового полотна та покриття силіконовим мастилом з обох сторін бігового полотна.
- Запустіть бігову доріжку зі швидкістю 1 км/год, щоб рівномірно нанести силікон. І злегка наступайте на бігове полотно зліва направо.
- Перш ніж запускати машину, зачекайте кілька хвилин, щоб силіконовий спрей поширився.

Очищення:

Регулярне очищення крокового пояса забезпечує тривалий термін служби виробу.

Регулювання відхилення ременя

Усі бігові полотна належним чином встановлені на заводі та після складання. Але через деякий час ремінь може відхилятися. Причини можна назвати наступним:

1. Бігова доріжка нестійка

2. Під час бігу ноги не перебували в центрі бігового полотна.
3. Ноги діють нерівномірно.

Якщо відхилення викликане ручним обертанням без навантаження протягом кількох хвилин, можна повернутися до нормального. Регулювання крок за кроком на пів оберта за допомогою шестигранного ключа на 6 мм, який оснащено довільним чином, тому неможливе автоматичне відновлення

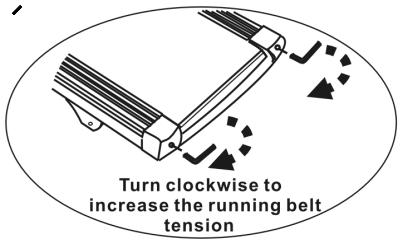

Tight

Loose

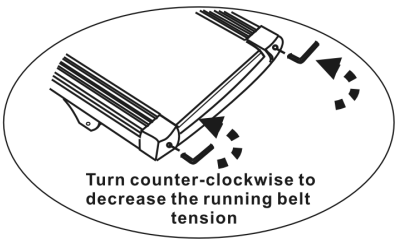

Tight

Loose

Such as left deviation of running belt.

Adjust the left screw clockwise or the

Such as right deviation of running belt.

Adjust the right screw clockwise or the

Відхилення бігового полотна не покривається гарантією, і в основному обслуговується користувачами відповідно до інструкцій. Відхилення від бігу може серйозно пошкодити бігове полотно. Його потрібно вчасно знайти і виправити.

Регулювання ременя

Всі ремені двигуна бігової доріжки повинні бути відрегульовані на заводі та після складання. Однак після певного періоду використання може виникнути провисання або ковзання.

Крок регулювання:

1.Поверніть регулювальний гвинт проти годинникової стрілки за допомогою ключа.

2) Діапазон регулювання повинен бути таким, щоб вантаж на ремені не ковзав.

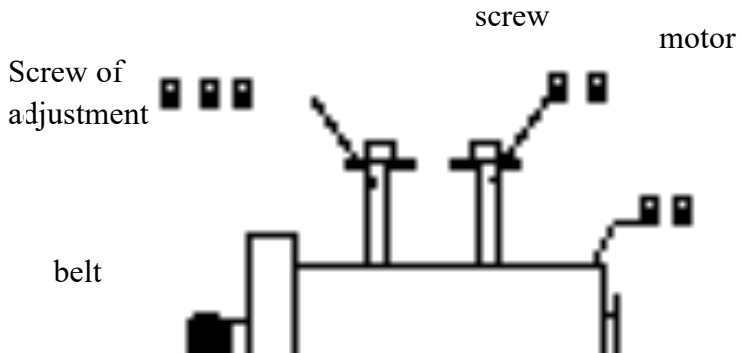

Взяти до уваги: Регулярно очищайте ремені та канавки шківів.

Поширені несправності та методи їх усунення

Проблема	**Можлива причина**	**Технічне обслуговування**
Бігова доріжка	А. Немає живлення	Увімкніть вилку в розетку

не працює	B. Сигнальна система з обривом ланцюга	Перевірте вхід контролера та сигнальний провід
	C. Вимкнення	Переведіть вимикач живлення в положення "НІ".
	D. Перегорів запобіжник	Замініть запобіжник
Бігова стрічка рухається нерівномірно.	A. Недостатньо мастила	Використовуйте силіконове мастило
	B. Занадто туго натягнутий ремінь	Відрегулюйте натяг бігового ременя
Біговий ремінь ковзає	A. Біговий ремінь занадто слабко натягнутий	Відрегулюйте натяг ременя
	B. Ремінь двигуна занадто слабко натягнутий	Відрегулюйте натяг ременя двигуна

Системна помилка та її вирішення

Код проблеми або помилки	**Можлива причина**	**Рішення**
Раптова зупинка	A. витягніть запобіжний ключ	Встановіть запобіжний ключ у правильне положення
	B. Проблема з консоллю	Попросіть техніка відремонтувати
E1 Помилка зв'язку	A. Дріт з'єднання не закріплений або пошкоджений	Добре під'єднайте дріт або замініть дріт між пультом і контролером
	B. Несправність пульта	Змінити консоль
	C. Несправність двигуна	Замініть двигун
	D. Несправність контролера	Замініть контролер
E2 Несправність двигуна	A. Несправність з'єднувального дроту двигуна або двигуна	Замініть з'єднувальний провід двигуна або двигун
	B. Несправність ланцюга електронної системи	Зміна консолі

E5 Захист від перевантаження по струму	A. Занадто велике тертя ходового ременя	Додайте силіконової оливи
	B. Несправність контролера	Замініть контролер
	C. Несправність двигуна	Замінити двигун
E6 Вибухозахищений поспішав	Несправність контролера	Замініть контролер
E9 Захист від згинання	A. коли бігове полотно складається	Вимкніть живлення, розкладіть бігове полотно, увімкніть живлення.
	B. несправність контролера	Замініть контролер
	C. Дефект датчика або магніту	Замініть датчик або дефект магніту
Неповна інформація відображається на консолі	A 、 Гвинт консолі ослаблений	Закріпіть гвинт
	B 、 Дефект консолі	Змінити консоль