Інструкція по збірці.
Бігова доріжка FitLogic T68C

!	Будь ласка, детально ознайомтеся з усіма запобіжними заходами та інструкціями, наведеними в цьому посібнику, перш ніж використовувати це обладнання. Збережіть цей посібник для подальшого використання.

ЗМІСТ

ЗМІСТ 2

ЗАСТЕРЕЖЕННЯ З ТЕХНІКИ БЕЗПЕКИ 3-4

ІНСТРУКЦІЯ З МОНТАЖУ 5-9

ІНСТРУКЦІЯ З ЕКСПЛУАТАЦІЇ 10-14

ЯК СКЛАДАТИ І ПЕРЕМІЩАТИ 15

ЗАПРОПОНОВАНІ РОЗТЯЖКИ 16-17

ТЕХНІЧНЕ ОБСЛУГОВУВАННЯ 18-19

РОЗГОРНУТЕ КРЕСЛЕННЯ 20

ПЕРЕЛІК ЧАСТИН 21-22

УСУНЕННЯ НЕСПРАВНОСТЕЙ 21-24

ЗАСТЕРЕЖЕННЯ ЩОДО БЕЗПЕКИ

При використанні цього продукту завжди слід дотримуватися основних запобіжних заходів, зокрема таких:

Будь ласка, уважно прочитайте інструкцію перед початком використання цього продукту.

Небезпека - Щоб зменшити ризик ураження електричним струмом：

1. Завжди відключайте цей виріб від електричної розетки одразу після використання та перед чищенням.

Попередження – Щоб зменшити ризик опіків, пожежі, ураження електричним струмом або фізичної травми：

1. Ніколи не залишайте виріб без нагляду, коли він увімкнений у розетку. Вимикайте виріб з розетки, якщо він не використовується.
2. Необхідний ретельний нагляд, якщо цей виріб використовується дітьми, хворими або людьми з обмеженими можливостями або поруч з ними.
3. Використовуйте виріб лише за призначенням, як описано в цьому посібнику. Не використовуйте будь-які насадки, не рекомендовані виробником, щоб уникнути небезпеки або нещасних випадків.
4. Ніколи не використовуйте виріб, якщо у нього пошкоджений шнур або вилка, якщо він не працює належним чином, якщо він був пошкоджений або впав у воду. Будь ласка, поверніть виріб до сервісного центру продавця для перевірки та ремонту.
5. Не переносьте пристрій за шнур живлення та не використовуйте його як ручку.
6. Тримайте шнур подалі від гарячих поверхонь або землі.
7. Ніколи не використовуйте виріб із заблокованими вентиляційними отворами. Не допускайте потрапляння в вентиляційні отвори ворсу, волосся тощо.
8. Ніколи не кидайте і не вставляйте будь-які предмети в отвори.
9. Не використовуйте і не працюйте на відкритому повітрі.
10. Не працюйте там, де використовуються аерозольні (розпилювальні) засоби або там, де мало кисню.
11. Перш ніж вимкнути виріб, переведіть усі елементи керування у вимкнене положення, а потім вийміть вилку з розетки.
12. Підключайте виріб лише до належним чином заземленої розетки.
13. Якщо бігова доріжка є складною, після завершення використання бігової доріжки її потрібно повернути у вихідне положення.
14. Коли користувач користується біговою доріжкою, її не можна одночасно складати.
15. Тримайте на відстані 2000 мм x 1000 мм від бігової доріжки зону безпеки.
16. Цей тренажер призначений лише для домашнього використання.
17. Для бігової доріжки з функцією складання та електричним підйомом переконайтеся, що перед складанням висота підйому дорівнює 0 (щоб уникнути взаємного впливу компонентів).

18. Припиніть користуватися біговою доріжкою, якщо ви відчуваєте слабкість, запаморочення або задишку.
19. Під час використання бігової доріжки одягайте відповідний спортивний одяг. Не носіть вільний одяг, який може зачепитися за бігову доріжку. Спортивний підтримуючий одяг рекомендується як для чоловіків, так і для жінок. Завжди носіть спортивне взуття. Ніколи не використовуйте бігову доріжку з босими ногами, в одних панчохах або в сандалях.

ЗАСТЕРЕЖЕННЯ ЩОДО БЕЗПЕКИ

ІНСТРУКЦІЇ ЩОДО ЗАЗЕМЛЕННЯ

Вироби повинні бути заземлені в першу чергу. У разі виникнення несправності або поломки заземлення забезпечить найменший опір для електричного струму, щоб зменшити ризик ураження електричним струмом.

Виріб оснащено шнуром із заземлювачем обладнання та заземлювальною вилкою.

Вилку слід вставляти у відповідну розетку, яка належним чином встановлена та заземлена згідно з усіма місцевими нормами та правилами.

Небезпека - Неправильне підключення провідника заземлення обладнання може призвести до ризику ураження електричним струмом. Якщо у вас є сумніви щодо правильності заземлення виробу, зверніться до кваліфікованого електрика або сервісного працівника. Не змінюйте вилку, що постачається з виробом - якщо вона не підходить до розетки, зверніться до кваліфікованого електрика, щоб він встановив відповідну розетку.

Виріб має заземлювальну вилку, яка схожа на вилку, зображену на малюнку. Переконайтеся, що виріб підключено до розетки, яка має таку саму конфігурацію, як і вилка.
There is no need to use any adapter for this product.

Малюнок
Способи заземлення

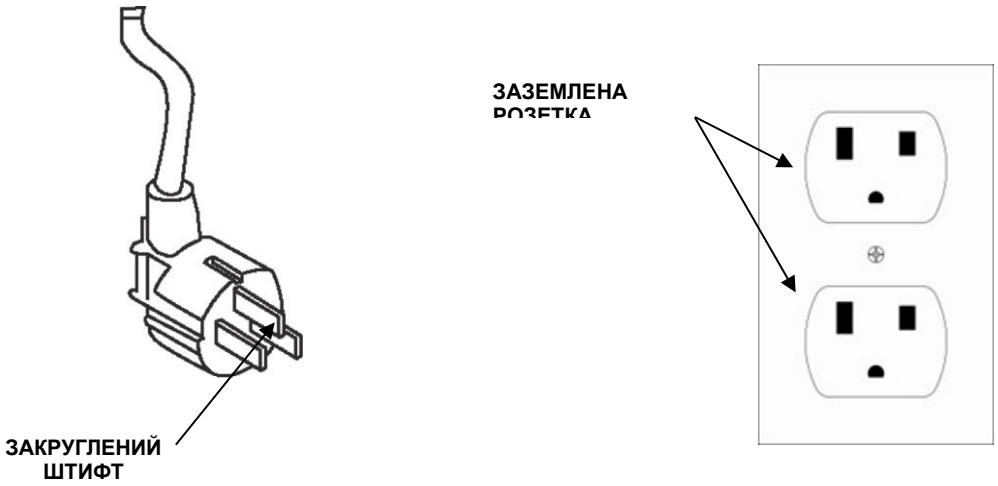

ПРИМІТКА: Це креслення вилки лише для довідки.Будь ласка, використовуйте свій

правильний тип штепсельної вилки відповідно до стандартів вашої країни.

ІНСТРУКЦІЯ З МОНТАЖУ

ВІДКРИЙТЕ КОРОБКУ, ЩОБ ЗНАЙТИ ВСІ ЧАСТИНИ, ЯК ПОКАЗАНО НИЖЧЕ

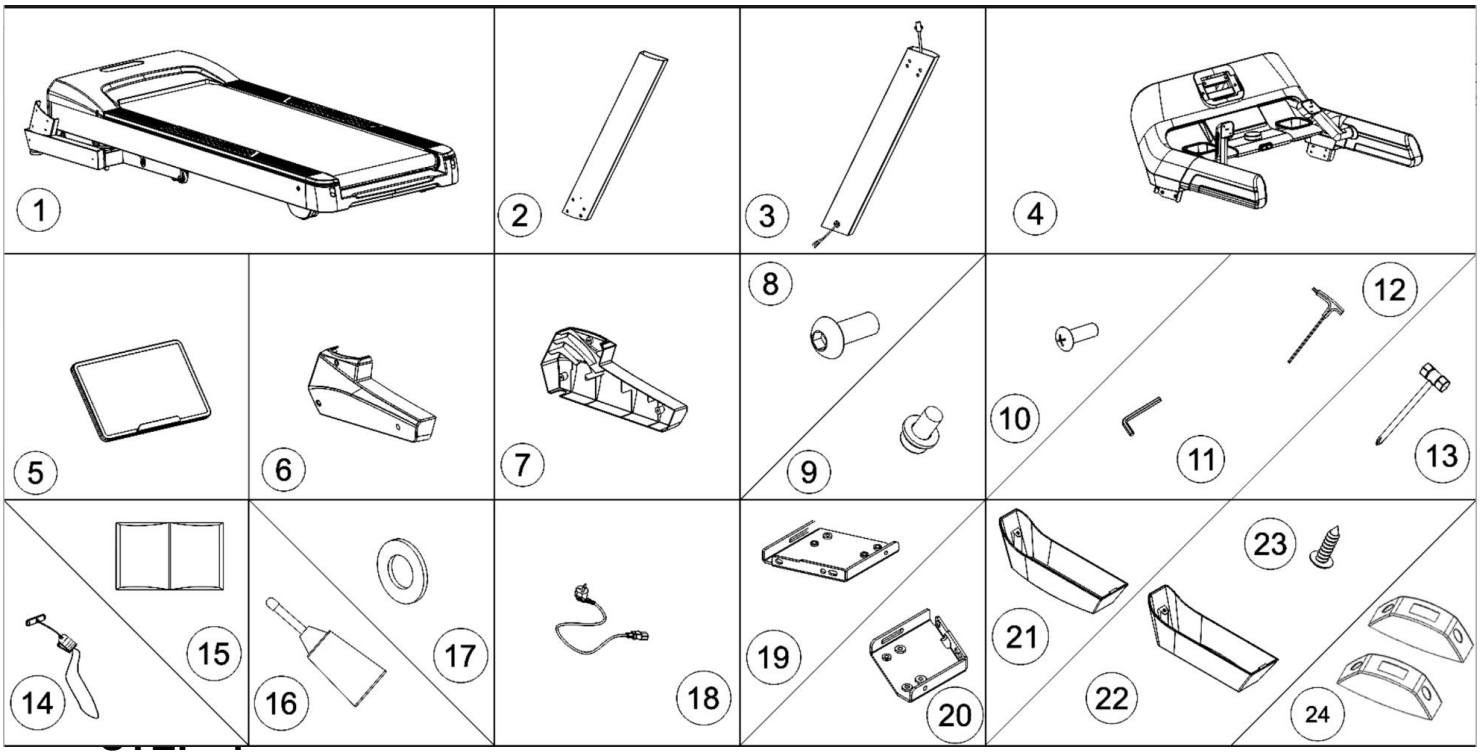

ПЕРЕЛІК ЧАСТИН					
NO	ОПИС	Q'TY	NO	ОПИС	Q'TY
1	ОСНОВНА РАМКА	1	13	ДРАЙВЕР	1
2	ВЛІВО ВПРАВО	1	14	КЛЮЧ БЕЗПЕКИ	1
3	ВПРАВО ВПРАВО	1	15	ПОСІБНИК КОРИСТУВАЧА	1
4	КОНСОЛЬНИЙ КОМПЛЕКТ	1	16	МАСТИЛО	1
5	КОМП'ЮТЕРНИЙ ПЛАСТИК	1	17	ПЛОСКАЯ ШАЙБА M8	22
6	BASE COVER-L	1	18	ШНУР ЕЛЕКТРОЖИВЛЕННЯ	1
7	КРИШКА ЦОКОЛЯ-R	1	19	КРОНШТЕЙН ДЛЯ КОНСОЛЬНОЇ СТІЙКИ-L	1
8	БОЛТ З ВНУТРІШНІМ ШЕСТИГРАННИКОМ І ГОЛОВКОЮ ПІД КНОПКУ M8*15	22	20	КРОНШТЕЙН ДЛЯ КОНСОЛЬНОЇ СТІЙКИ-R	1
9	ШЕСТИГРАННИЙ БОЛТ З КРУГЛОЮ ГОЛОВКОЮ З ВНУТРІШНІМ ШЕСТИГРАННИКОМ M8*20	8	21	ЛІВА ВЕРТИКАЛЬНА КРИШКА	1
10	ХРЕСТОПОДІБНИЙ БОЛТ З ПОТАЙНОЮ ГОЛОВКОЮ M5*10	6	22	ПРАВА ВЕРТИКАЛЬНА КРИШКА	1
11	КЛЮЧ №5	1	23	ХРЕСТОПОДІБНА ПОГЛИБЛЕНА ГОЛОВКА ШУРУПА M4*15	2
12	ГВИНТИК №6	1	24	КРИШКА КОЛЕСА РАМИ	2

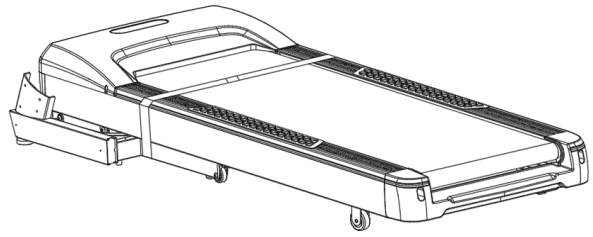

1. Зверніть увагу, що для складання цієї бігової доріжки потрібно щонайменше 2 людини.
2. Відкрийте картонну коробку і дістаньте всю захисну піну та монтажні деталі.
3. Покладіть основну раму на рівну підлогу, відклейте стрічку-липучку, яка прив'язана до основи та рами.

КРОК 2

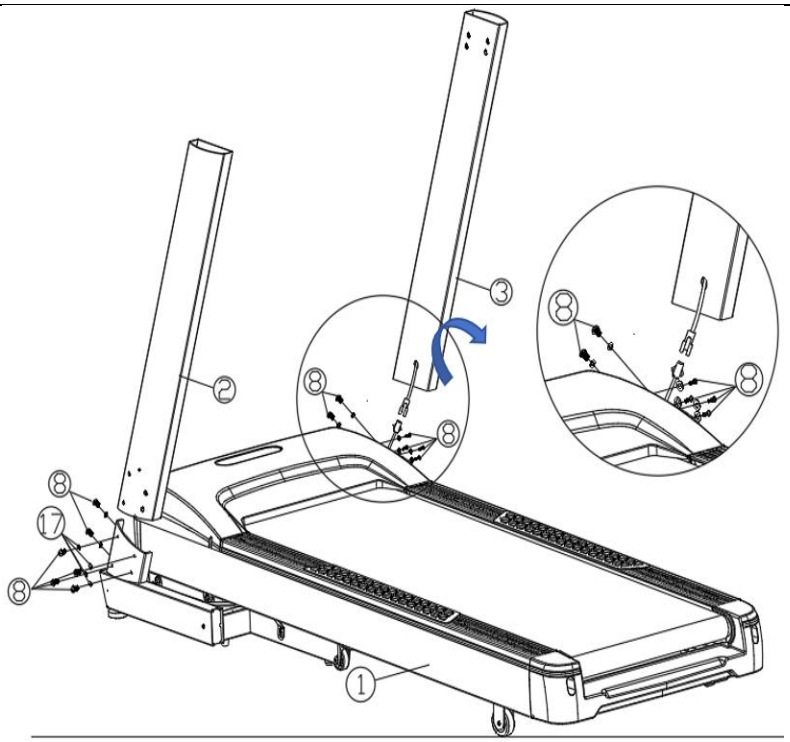

1. Вийміть ліву стійку (2) і сумістіть її з рамою (1), вирівняйте з отворами для гвинтів, потім за допомогою 6 болтів M8x15 (8) і шести плоских шайб M8(17) встановіть ліву стійку на раму за допомогою ключа 5#(11).
2. Вийміть праву стійку(3), з'єднайте сигнальний кабель, який виходить з правого боку рами, з кабелем, який виходить з нижньої частини правої стійки.
3. Вирівняйте отвори для гвинтів на рамі та стійці, за допомогою шести болтів M8x15 (8) та 6 шт. плоских шайб M8 (17) встановіть праві стійки на раму за допомогою ключа 5# (11).

Зверніть увагу на підключення кабелю, неправильне підключення може призвести до пошкодження роз'єму.
Зверніть увагу, що перед тим, як повністю зібрати бігову доріжку, не закручуйте всі болти.

КРОК 3

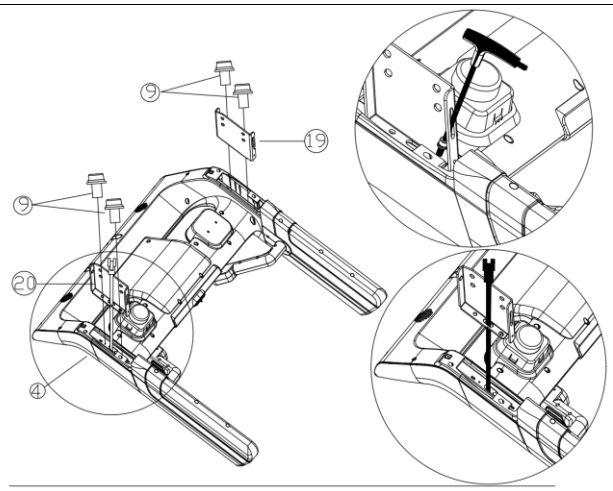

1. вийміть комплект консолі та правий кронштейн (20), протягніть сигнальний кабель через отвір для кабелю, як показано на малюнку, за допомогою двох болтів M8*20 мм (9) закріпіть кронштейн (20) на стійці консолі (4) за допомогою Т-подібного ключа(12).
2. Зробіть те саме з лівого боку.

Зверніть увагу, що Т-подібний ключ повинен проходити через отвір кронштейна стійки консолі, щоб затягнути болт.

ІНСТРУКЦІЯ З МОНТАЖУ

КРОК 4

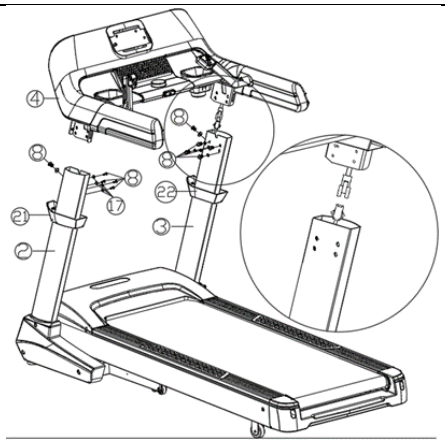	1. вийміть ліву вертикальну кришку (21) і праву вертикальну кришку (22), вставте їх на ліву і праву стійки (2/3). 2. Дві людини відповідно тримають комплект консолі (4), з'єднують кабельний відрізок від консолі з кабельним відрізком з правого боку у вертикальному положенні. Зверніть увагу на підключення кабелю, неправильне підключення може призвести до пошкодження роз'єму. 3.Вставте лівий/правий кронштейн стійки консолі в ліву стійку (2) і праву стійку (3), за допомогою ключа на 5 (11) встановіть комплект консолі на стійки за допомогою десяти болтів M8*15 (8) і десяти плоских шайб M8 (17). **Зверніть увагу, щоб кабель не був пошкоджений або затиснутий залізними частинами**

КРОК 5

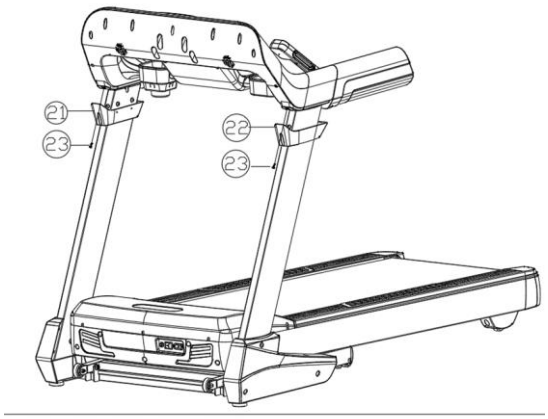	1. Підніміть вертикальну ліву кришку (21) вгору і закріпіть її одним гвинтом M4 * 15 (23) за допомогою викрутки (13). 2. Зробіть те саме з правого боку. **Зверніть увагу, щоб кабель не був пошкоджений або затиснутий залізними частинами**

КРОК 6

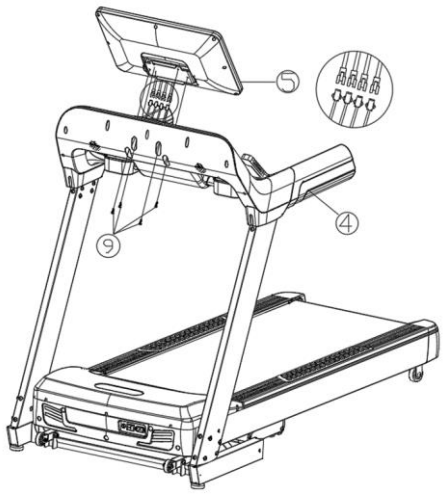

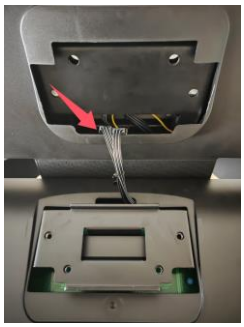

1. вийміть комп'ютер (5) з коробки, одна людина тримає комп'ютер (5), інша людина підключає сигнальні кабелі між комп'ютером і консоллю. Зверніть увагу на з'єднання кабелів, погане з'єднання може пошкодити роз'єм. Після підключення 2 кабелів, будь ласка, розташуйте їх у передбаченому для цього гнізді, щоб уникнути їх пошкодження.2.2. Покладіть комп'ютер (5) на консольну стійку, за допомогою №6 Т-подібного ключа (12) закріпіть комп'ютер (5) на консольній стійці (4) за допомогою чотирьох гвинтів М8*20(9).

КРОК 7

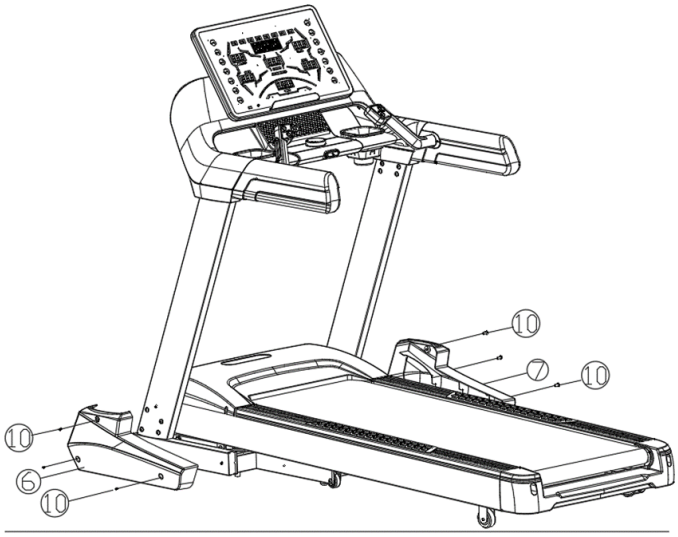

1. Затягніть всі болти нижніх стійок.
2. Зніміть ліву кришку основи(6) та праву кришку основи(7), за допомогою викрутки(13) та трьох гвинтів М5х10мм(10) з кожного боку встановіть їх на основи з обох боків.

КРОК 8

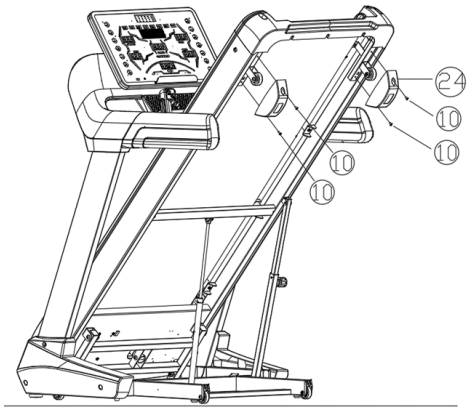

1. Складання рами.
2. Вийміть кришку колеса рами(24), підберіть її до рами, за допомогою ключа №6(13) встановіть кришку колеса рами на раму за допомогою двох болтів М5*10(10).
3. Зробіть те саме з іншого боку.

ІНСТРУКЦІЯ З МОНТАЖУ

КРОК 9

1. Перевірте, чи всі гвинти закручені.
2. Підключіть шнур живлення та закріпіть запобіжний ключ на консолі.
3. Увімкніть живлення для тестування!

ПОСІБНИК З ЕКСПЛУАТАЦІЇ

ЗАГАЛЬНІ ПОРАДИ З БЕЗПЕКИ

A. Потренуйтеся встановлювати та знімати бігову доріжку перед початком тренування.
B. Прикріпіть ключ безпеки до консолі (без ключа безпеки бігова доріжка не працюватиме). Закріпіть інший кінець ключа безпеки на одязі перед тренуванням, щоб переконатися, що бігова доріжка зупиниться, якщо користувач випадково зійде з бігової доріжки.
C. Якщо користувач впаде з бігової доріжки, ключ безпеки від'єднається від комп'ютера, і бігова доріжка негайно зупиниться, щоб уникнути травм.
D. Не ставайте на бігове полотно під час запуску бігової доріжки. Перейдіть на бігове полотно та станьте на пластикові поручні для ніг.
E. Бігова доріжка почне працювати зі швидкістю 1,0 км/год після зворотного відліку 3, 2, 1. Якщо ви новий користувач, рухайтеся на повільній швидкості та тримайтеся за рукоятки, доки не відчуєте себе комфортно.

КОРОТКИЙ ДОВІДНИК

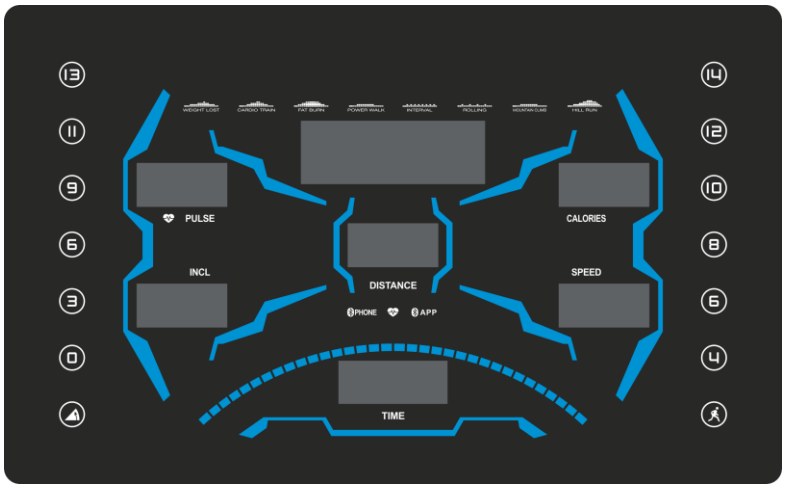

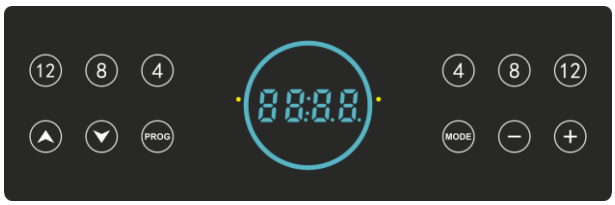

ЧАС РОБОТИ ФУНКЦІЇ ВІДОБРАЖЕННЯ:

Час: накопичує загальний час тренування від 5:00 до 99:00 хвилин.
PULSE: Коли ви зафіксуєте одиночний пульс, взявшись за обидва датчики з нержавіючої сталі на передніх поручнях, на дисплеї відобразиться ваш поточний пульс в уд/хв.
INCLINE: Відображає поточний нахил деки, починаючи з рівня 0 до 15.
SPEED: Відображає поточну швидкість руху стрічки або Відображає поточну назву програми.

КАЛОРІЯ: Накопичує витрату калорій під час тренування. Від 20 до 990 Ккал.
ДИСТАНЦІЯ: накопичує загальну дистанцію тренування від 1,0 до 99,0 кілометрів

ІНСТРУКЦІЯ З ЕКСПЛУАТАЦІЇ

ПОЧАТОК РОБОТИ

ПРИМІТКИ:

1. Переконайтеся, що на біговій доріжці нічого не увімкнено і не заважає її руху.

2. Підключіть шнур живлення та увімкніть бігову доріжку**.**

3. Встаньте на поручні бігової доріжки.

4. Прикріпіть захисний затискач для ключів до частини одягу.

5. Вставте ключ безпеки в отвір для ключа безпеки на консолі, після чого бігова доріжка перейде в стан запуску/готовності.

6. Ви можете розпочати тренування двома способами:

A. Ручне керування.

Просто натисніть кнопку СТАРТ, щоб почати тренування.

B. Операція зворотного відліку.

Натисніть кнопку MODE, щоб вибрати режим зворотного відліку ЧАСУ, ВІДСТАНІ або КАЛОРІЙ.

C. ВИБРАТИ ПРОГРАМУ

Натискання кнопок PROGRAM для входу до 64 попередньо встановлених програм або функції жирових відкладень.

РУЧНЕ УПРАВЛІННЯ

КРОК 1: Приєднайте ключ безпеки, щоб увімкнути дисплей; після цього бігова доріжка перейде в стан запуску/готовності.

КРОК 2: Натисніть кнопку START, щоб почати рух стрічки після 3-секундного зворотного відліку. Використовуйте кнопки SPEED +/- або QUICK SPEED, щоб налаштувати бажану швидкість в будь-який момент під час тренування; використовуйте кнопки INCLINE ^/v або QUICK INCLINE, щоб налаштувати нахил в будь-який момент під час тренування.

КРОК 3: Щоб отримати показання пульсу, просто візьміться за датчики з нержавіючої сталі на поручнях. Може знадобитися кілька секунд, щоб на дисплеї з'явилося фактичне значення. Частота пульсу відображатиметься у вікні PULSE.

КРОК 4: Натисніть кнопку STOP, щоб зупинити тренування, або витягніть захисну клавішу, щоб вимкнути комп'ютер.

ОПЕРАЦІЯ ЗВОРОТНОГО ВІДЛІКУ

ПРИМІТКИ:

У цій функції можна встановити один з параметрів ЧАС, ВІДСТАНЬ, КАЛОРІЇ для зворотного відліку часу тренування, інші параметри будуть відраховуватися під час тренування, після того, як один відлік досягне нуля, операція буде завершена і зупинить рух стрічки..

КРОК 1: Приєднайте ключ безпеки, щоб увімкнути дисплей; після цього бігова доріжка перейде у стан запуску/готовності.

КРОК 2: Натисніть кнопку MODE, у вікні TIME відобразиться 30:00, натисніть кнопку SPEED +/-, щоб встановити час зворотного відліку від 5:00 хвилин до 99:00 хвилин. Якщо ви не бажаєте встановлювати ЧАС для зворотного відліку, натисніть кнопку MODE ще раз, у вікні ВІДСТАНЬ відобразиться 1.0KM, ви можете встановити ВІДСТАНЬ для зворотного відліку від 1.0KM - 99.0KM.

Якщо ви не хочете встановлювати ВІДСТАНЬ для зворотного відліку і передавати іншим, натисніть MODE ще раз, у вікні CALORIE відобразиться 50CAL, ви можете встановити зворотний відлік CALORIE від

від 20 CAL до 990 CAL. Комп'ютер повернеться до стану запуску/готовності, якщо натиснути кнопку RESET.

КРОК 3: Завершивши налаштування зворотного відліку для тренування, натисніть СТАРТ, щоб почати рух стрічки після 3-секундного зворотного відліку.

КРОК 4: Під час програми ви можете регулювати швидкість і нахил, натискаючи кнопки SPEED +/- і INCLINE +/-, або кнопки QUICK SPEED і QUICK INCLINE, щоб перейти безпосередньо до налаштування.

КРОК 5: Натисніть круглу ручку, щоб зупинити тренування, або витягніть клавішу безпеки з положення, щоб вимкнути комп'ютер.

задані програми для роботи

ПРИМІТКИ:

Усі попередньо встановлені програми складаються з 18 сегментів, що базуються на часі; швидкість і нахил попередньо встановлені для кожного сегмента. Час проходження 16 сегментів у кожній програмі буде автоматично організовано відповідно до часу, який ви встановили для тренування.

КРОК 1: Прикріпіть ключ безпеки, щоб увімкнути дисплей; після цього бігова доріжка перейде в стан запуску/готовності.

КРОК 2: Натисніть кнопку PROGRAM, щоб прокрутити 64 програми та функцію BODY FAT.

Вибравши програму, натисніть кнопки SPEED +/-, щоб змінити час, що спливає. Попередньо встановлений час для кожної програми становить 30:00 хвилин, і його можна встановити в діапазоні від 5:00 до 99:00 хвилин. Натисніть кнопку RESET, щоб повернутися до стану запуску/готовності.

КРОК 3: Після зміни часу, що залишився, натисніть кнопку СТАРТ, щоб прийняти його і почати тренування.

КРОК 4: Під час виконання програми ви можете регулювати швидкість і глибину за допомогою кнопок SPEED +/- і INCLINE +/- або використовувати кнопки QUICK SPEED і QUICK INCLINE для швидкого переходу до потрібного налаштування. Однак, налаштовані вами значення SPEED та INCLINE діятимуть лише на відрізку, що триває.

після завершення сегмента швидкість і нахил будуть працювати з попередньо встановленими значеннями.

РОБОТА ПРОГРАМ HRC

Натисніть "PROG", щоб вибрати "H1", "H2" або "H3", а потім натисніть MODE, щоб встановити вік і цільову частоту серцебиття, потім натисніть MODE, щоб встановити час, після завершення цих кроків натисніть кнопку перемикача, щоб запустити бігову доріжку. Віковий діапазон - від 15 до 80 років, а діапазон цільової частоти серцебиття - від 80 до (220-вік)x0,9.

1.H1: Натисніть кнопку "Швидко", щоб запустити бігову доріжку, початкова швидкість - 1 км/год, а нахил - 0;

Після 1 хвилини роботи зі швидкістю 1 км/год, бігова доріжка буде регулювати швидкість, як показано нижче, кожні 30 секунд:

A: (цільова частота серцебиття - частота серцебиття користувача)>30, швидкість збільшиться на 2,0 км/год;

B: (цільова частота серцебиття - частота серцебиття користувача)<30, швидкість зменшиться на 1,0 км/год;

C: (частота серцебиття користувача - цільова частота серцебиття)>30, швидкість зменшиться на 2,0 км/год;
D: (частота серцебиття користувача - цільова частота серцебиття)<30, швидкість зменшиться на 1,0 км/год;
2.H2: Натисніть кнопку "Швидко", щоб запустити бігову доріжку, початкова швидкість - 4 км/год, нахил - 4;
Після 1 хвилини роботи зі швидкістю 4 км/год, бігова доріжка буде регулювати нахил, як показано нижче, кожні 30 секунд:
A: (цільова частота серцебиття - частота серцебиття користувача)>30, нахил збільшиться на 2 рівні;
B: (цільова частота серцебиття - частота серцебиття користувача)<30, нахил зменшиться на 1 рівень;
C: (Частота серцебиття користувача - цільова частота серцебиття)>30, нахил зменшиться на 2 рівні;
D: (частота серцебиття користувача-цільова частота серцебиття)<30, нахил зменшиться на 2 рівні.
3.H3: Натисніть кнопку Swift, щоб запустити бігову доріжку, початкова швидкість - 3 км/год, а нахил - 2;
Після 1 хвилини бігу зі швидкістю 3 км/год, бігова доріжка відрегулює нахил і швидкість як показано нижче, кожні 30 секунд:
A: (цільова частота серцебиття - частота серцебиття користувача)>30, швидкість збільшиться на 2,0 км/год, а нахил збільшиться на 1 рівень;
B: (цільова частота серцебиття - частота серцебиття користувача)<30, швидкість зменшиться на 1,0 км/год, а нахил зменшиться на 1 рівень;
C: (Частота серцебиття користувача - цільова частота серцебиття користувача)>30, швидкість зменшиться на 2,0 км/год, а нахил зменшиться на 1 рівень;
D: (частота серцебиття користувача - цільова частота серцебиття)<30, швидкість зменшиться на 1,0 км/год, а нахил зменшиться на 1 рівень;
4. швидкість зменшиться до 1,0 км/год, як тільки частота серцебиття користувача перевищить (220-AGE), консоль подаватиме сигнал щосекунди, а потім зупиниться після того, як він триватиме 15 секунд.
5. Швидкість зменшиться до 1,0 км/год, якщо консоль не зможе отримати сигнал пульсу протягом 1 хвилини, консоль подаватиме сигнал щосекунди з однаковим інтервалом, а потім зупиниться, коли він триватиме 15 секунд.

НАБІР ПРОГРАМ КОРИСТУВАЧА:
Натисніть кнопку PROG, щоб прокрутити 3 користувачів і вибрати одного з U01/U02/U03, натисніть кнопку "MODE", щоб встановити час для перших сегментів, потім натисніть кнопки SPEED +/-, щоб змінити швидкість, натисніть кнопку INCLINE^/v, щоб встановити нахил, а потім натисніть кнопку "MODE", щоб підтвердити налаштування швидкості першого часового сегмента, а потім перейдіть до других сегментів, поки не закінчите налаштування параметрів 18 сегментів (у вікні відстані буде відображатися S01-S18). Повторіть останній крок, щоб встановити нахил. Всі дані будуть збережені до наступної зміни. Будь ласка, зверніть увагу, що під час налаштування параметрів не можна відключати електрику, інакше дані не будуть збережені.

ЗА ДОПОМОГОЮ ІМПУЛЬСНОЇ ФУНКЦІЇ

Вікно PULSE на вашому комп'ютері працює разом з датчиками пульсу на обох поручнях. Коли ви будете готові прочитати свій пульс:

1. Міцно покладіть обидві руки на датчики пульсу. Для найточнішого зчитування

ІНСТРУКЦІЯ З ЕКСПЛУАТАЦІЇ

важливо використовувати обидві руки.

2. Приблизно через 10 секунд після того, як ви візьметеся за датчики пульсу, у вікні PULSE відобразиться ваш приблизний пульс.

3. Ця оцінка не є точною, і особам з медичними захворюваннями та/або особливою потребою в точному моніторингу частоти серцевих скорочень не слід покладатися на наведені оцінки.

БЕЗДРОТОВИЙ ЗАРЯДНИЙ ПРИСТРІЙ ДЛЯ ТЕЛЕФОНУ

Ця бігова доріжка має функцію бездротового зарядного пристрою для телефону, вона може заряджати ваш телефон:

КРОК1:

Увімкнення бігової доріжки

КРОК2:

Покладіть бездротовий телефон, що заряджається, на за[illegible]й пристрій. На телефоні відобразиться стан заряджання.

ПІДКЛЮЧИТИ СМАРТФОН

Якщо бігова доріжка має функцію Bluetooth, підключіть смартфон, виконавши такі дії:

КРОК1: Увімкніть Bluetooth на смартфоні, знайдіть пристрій і натисніть, щоб з'єднати пристрої .

КРОК2: Після з'єднання голос смартфона буде відтворюватися динаміком на комп'ютері.

ШКАЛА жиру в тілі

Ця функція дозволяє оцінити вміст жиру в організмі на основі базової інформації про стан вашого тіла.

Ця оцінка не є точною, і особам з медичними захворюваннями та/або з особливою потребою в точному значенні вмісту жиру в організмі не слід покладатися на надані оцінки.

КРОК 1: Натисніть кнопку PROGRAM кілька разів, на 25-му натисканні кнопки PROGRAM комп'ютер перейде до функції BODY FAT. Натисніть кнопку MODE, щоб встановити відносні параметри: СТАТУС, ВІК, ЗРІСТ та ВАГУ.

КРОК 2: Після входу в функцію BODY FAT у вікні TIME відобразиться F-1, у вікні SPEED буде відображено 01, що означає СТАТЬ, натисніть кнопку SPEED +/-, щоб встановити стать: 01 означає ЧОЛОВІК, 02 означає ЖІНОЧИЙ. Потім натисніть кнопку MODE, щоб перейти до наступного кроку.

КРОК 3: Після натискання кнопки MODE у вікні SPEED відобразиться F-2, у вікні TIME буде відображено 25, що відповідає ВІКУ, натисніть кнопку SPEED +/-, щоб встановити вік від 10-99. Потім натисніть кнопку MODE, щоб перейти до наступного кроку.

КРОК 4: Після натискання кнопки MODE у вікні SPEED відобразиться F-3, у вікні TIME буде відображено 170, що означає ВИСОТУ, натисніть кнопку SPEED +/-, щоб встановити висоту від 100CM до 220CM. Потім натисніть кнопку MODE, щоб перейти до наступного кроку.

КРОК 5: Після натискання кнопки MODE у вікні SPEED відобразиться F-4, у вікні TIME

буде відображено 70, що означає ВАГУ, натисніть кнопку SPEED +/-, щоб встановити вагу від 20 кг до 150 кг. Потім натисніть кнопку MODE, щоб перейти до наступного кроку.
КРОК 6: Після завершення налаштування всієї необхідної інформації про стан вашого організму натисніть

ПОСІБНИК ЕКСПЛУАТАЦІЇ

Знову натисніть кнопку MODE, у вікні SPEED відобразиться F-5, з'явиться вікно TIME «---», це означає, що комп'ютер починає працювати для обчислення, потім утримуйте датчик пульсу на поручнях обома руками, приблизно через 8 секунд результат вимірювання жиру в організмі відобразиться у вікні ЧАС.

ТАБЛИЦЯ ЖИРУ В ТІЛІ

Результат, отриманий шкалою жиру в організмі, може бути орієнтиром стану тіла. Перевірте стан свого тіла відповідно до лівої таблиці з результатом, отриманим на біговій доріжці.

Стан тіла	Результат
Ожиріння	ІМТ > 30
Надмірна вага	26 < ІМТ < 30
Fit	19 < ІМТ < 25
Thin	ІМТ < 19

ЯК СКЛАДАТИ І ПЕРЕМІЩАТИ
ЯК СКЛАСТИ БІГОВУ ДОРІЖКУ

Перед складанням бігової доріжки від'єднайте шнур живлення від мережі.
УВАГА: Ви повинні бути в змозі безпечно підняти 45 фунтів (20 кг), щоб піднімати, опускати або переміщати бігову доріжку.

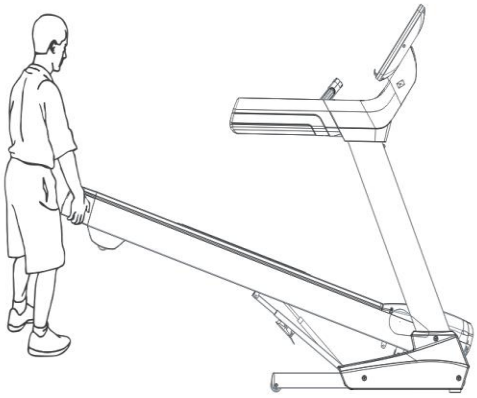

Тримайте бігове полотно руками в місцях, показаних праворуч.
УВАГА: Щоб зменшити ймовірність травмування, зігніть ноги і тримайте спину прямо.
Піднімаючи бігову доріжку, переконайтеся, що ви піднімаєте ногами, а не спиною. Підніміть бігову доріжку, доки бігове полотно не буде міцно утримуватиметься відкидною стійкою, як показано на малюнку праворуч.

Просуньте бігове полотно(1) знизу вгору вперед, потім послабте регулювальну ручку(2), і витягніть ковпачок регулювальної ручки(2) одночасно, як показано на малюнку.
А потім покладіть прожектор на підлогу.

ЯК ПЕРЕМІЩАТИ БІГОВУ ДОРІЖКУ

Візьміться за лівий і правий поручні і штовхайте вперед і назад по горизонталі

Щоб зменшити ризик отримання травми, будьте особливо обережні під час переміщення бігової доріжки. Не намагайтеся переміщати бігову доріжку по нерівній поверхні.

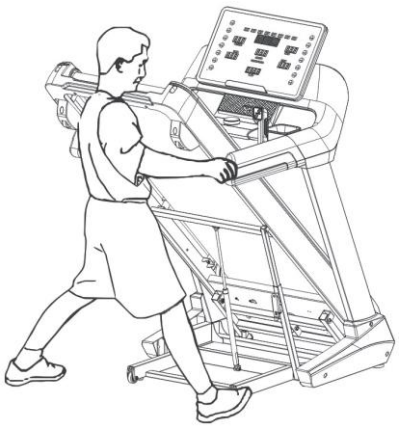

ЗАПРОПОНОВАНІ РОЗТЯЖКИ

Успішна програма тренувань складається з розминки, аеробних вправ і заминки. Виконуйте всю програму щонайменше два, а краще три рази на тиждень, відпочиваючи один день між тренуваннями. Через кілька місяців ви можете збільшити кількість тренувань до чотирьох або п'яти разів на тиждень. Розминка - важлива частина тренування, з неї слід починати кожне заняття. Вона готує ваше тіло до більш напружених вправ, розігріваючи і розтягуючи м'язи, збільшуючи кровообіг і частоту пульсу, а також доставляючи більше кисню до м'язів. Наприкінці тренування повторіть ці вправи, щоб зменшити біль у м'язах. Ми пропонуємо наступні вправи для розминки та охолодження:

1. Внутрішня розтяжка стегна

Сядьте так, щоб підошви ніг були разом, а коліна спрямовані назовні. Підтягніть стопи якомога ближче до паху. Обережно притисніть коліна до підлоги. Затримайтеся на 15 рахунків.

2. Розтягнення підколінного сухожилля

Сядьте, витягнувши праву ногу. Покладіть підошву лівої ноги на внутрішню частину правого стегна.
Тягніться до носка якомога далі.
Затримайтеся на 15 підрахунків. Розслабтеся і повторіть з витягнутою лівою ногою.

3. Нахили головою

Поверніть голову вправо на один рахунок, відчуваючи, як розтягується ліва сторона шиї. Потім поверніть голову назад на один рахунок, тягнучись підборіддям до стелі і відкриваючи рот. Поверніть голову вліво на один рахунок і, нарешті, опустіть голову на груди на один рахунок.

ЗАПРОПОНОВАНІ РОЗТЯЖКИ

4. Підтяжка плечей
Підніміть праве плече до вуха на один рахунок. Потім підніміть ліве плече вгору на один рахунок, одночасно опускаючи праве.

5. Дотик до пальців ніг
Повільно нахиліться вперед від талії, дозволяючи спині та плечам розслабитися, коли ви тягнетеся до пальців ніг.
Тягніться вниз настільки, наскільки можете, і затримайтеся на 15 рахунків.

6. Литкове-ахіллове розтягнення
Притуліться до стіни, поставивши ліву ногу перед правою і витягнувши руки вперед. Тримайте праву ногу прямою, а ліву - на підлозі; потім зігніть ліву ногу і нахиліться вперед, рухаючи стегнами до стіни. Затримайтеся, а потім повторіть з іншого боку на 15 рахунків.

7. Бічна розтяжка
Розведіть руки в сторони і продовжуйте піднімати їх, поки вони не опиняться над головою.
Підніміть праву руку якомога вище вгору. До стелі, наскільки це можливо на один рахунок.
Відчуйте, як розтягується правий бік.
Повторіть цю дію лівою рукою.

ТЕХНІЧНЕ ОБСЛУГОВУВАННЯ

ПОПЕРЕДЖЕННЯ! Перед виконанням будь-якого технічного обслуговування бігової доріжки завжди від'єднуйте шнур живлення від пристрою захисту від перенапруги.

ОЧИЩЕННЯ: Регулярне чищення бігової доріжки продовжить термін її служби.

ПОПЕРЕДЖЕННЯ! Щоб запобігти ураженню електричним струмом, переконайтеся, що живлення бігової доріжки вимкнено, а пристрій від'єднано від електричної розетки, перш ніж приступати до чищення або технічного обслуговування.

ПІСЛЯ КОЖНОГО ТРЕНУВАННЯ: Протирайте консоль та інші поверхні бігової доріжки чистою, змоченою у воді м'якою тканиною, щоб видалити надлишки поту.

НЕ ВИКОРИСТОВУВАТИ ХІМІКАТИ.

ЩОТИЖНЯ: Для полегшення прибирання рекомендується використовувати килимок для бігової доріжки. Бруд з вашого взуття потрапляє на ремінь і зрештою опиняється під біговою доріжкою. Пилососьте під біговою доріжкою раз на тиждень.

ЗМАЩЕННЯ бігового полотна: Бігове полотно попередньо змащене на заводі-виробнику. Однак для забезпечення оптимальної роботи бігової доріжки рекомендується періодично перевіряти стан змащення. Кожні 10 днів або 10 годин роботи піднімайте бокові частини ременя для ходьби та обмацуйте верхню поверхню бігового полотна настільки глибоко під ним, наскільки зможете дотягнутися. Якщо ви відчуваєте сліди силікону, подальше змащування не потрібне. Якщо на дотик він сухий, необхідно змастити його. Запитайте у продавця або зателефонуйте на сервісну лінію про тип силікону.

НАНЕСТИ МАСТИЛО НА ПРОГУЛЯНКОВУ ДОШКУ

1) Розмістіть ремінь для прогулянок так, щоб шов був зверху і по центру прогулянкової дошки.

2) Вставте розпилювальну насадку в розпилювальну головку каністри з мастилом.

3) Піднявши бічну частину бігового полотна, розташуйте розпилювач між полотном і дошкою приблизно в 10 см від передньої частини бігової доріжки. Нанесіть силіконовий спрей на бігове полотно, рухаючись від передньої частини бігової доріжки до задньої. Повторіть це з іншого боку стрічки. Розпилюйте приблизно по 4 секунди з кожного боку.

4) Перед використанням бігової доріжки дайте силікону "застигнути" протягом однієї хвилини.

ПОПЕРЕДЖЕННЯ: Не змащуйте прогулянкову дошку надмірно. Надлишки мастила слід витерти чистою ганчіркоюI.

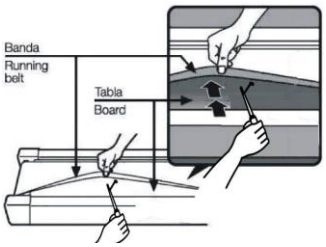

ТЕХНІЧНЕ ОБСЛУГОВУВАННЯ

Регулювання натягу бігового ременя

Бігова доріжка була відрегульована і пройшла контроль якості перед виходом з заводу. Якщо спостерігається явище зміщеного ходу стрічки, можливі причини можуть бути такими:

A. Рама покладена нестабільно

B. Користувач біжить не по центру бігової стрічки;

C. Дві ноги користувача не використовують рівномірну силу.

Якщо перекіс не вдається виправити автоматично, спробуйте зафіксувати ремінь наступними способами, як показано на малюнку

Якщо ремінь має тенденцію зміщуватися вправо, вам слід повернути гвинт регулювання ременя вправо за годинниковою стрілкою. Ми рекомендуємо щоразу обертати на 1/4 оберту та перевіряти, як це працює. Якщо ремінь залишається нахиленим праворуч, поверніть гвинт регулювання ременя ліворуч проти годинникової стрілки на 1/4, як показано на малюнку A

Якщо ремінь має тенденцію рухатися вліво, поверніть гвинт регулювання ременя ліворуч за годинниковою стрілкою на 1/4 оберту. Якщо ремінь залишається нахиленим ліворуч, поверніть гвинт регулювання ременя праворуч проти годинникової стрілки на 1/4 оберту, як показано на малюнку B

Після деякого використання ремінь може трохи подовжуватися, а під час бігу по ньому може спостерігатися ковзання та зупинка. При появі цих явищ слід закрутити гвинти з обох сторін на 1/4 оберту. Якщо ремінь надто тугий, просто послабте гвинти з обох сторін на 1/4 оберту, як показано на малюнку C.

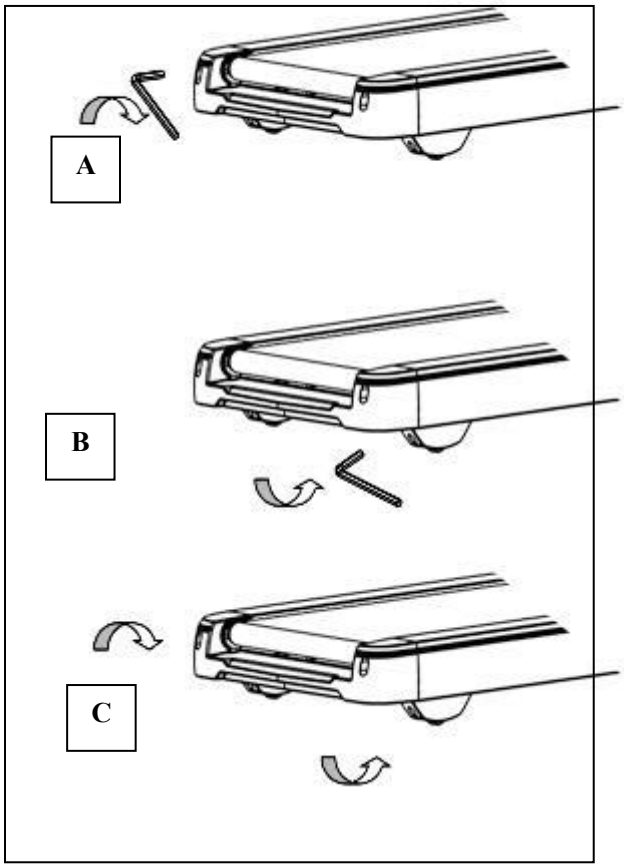

EXPLODED DRAWING

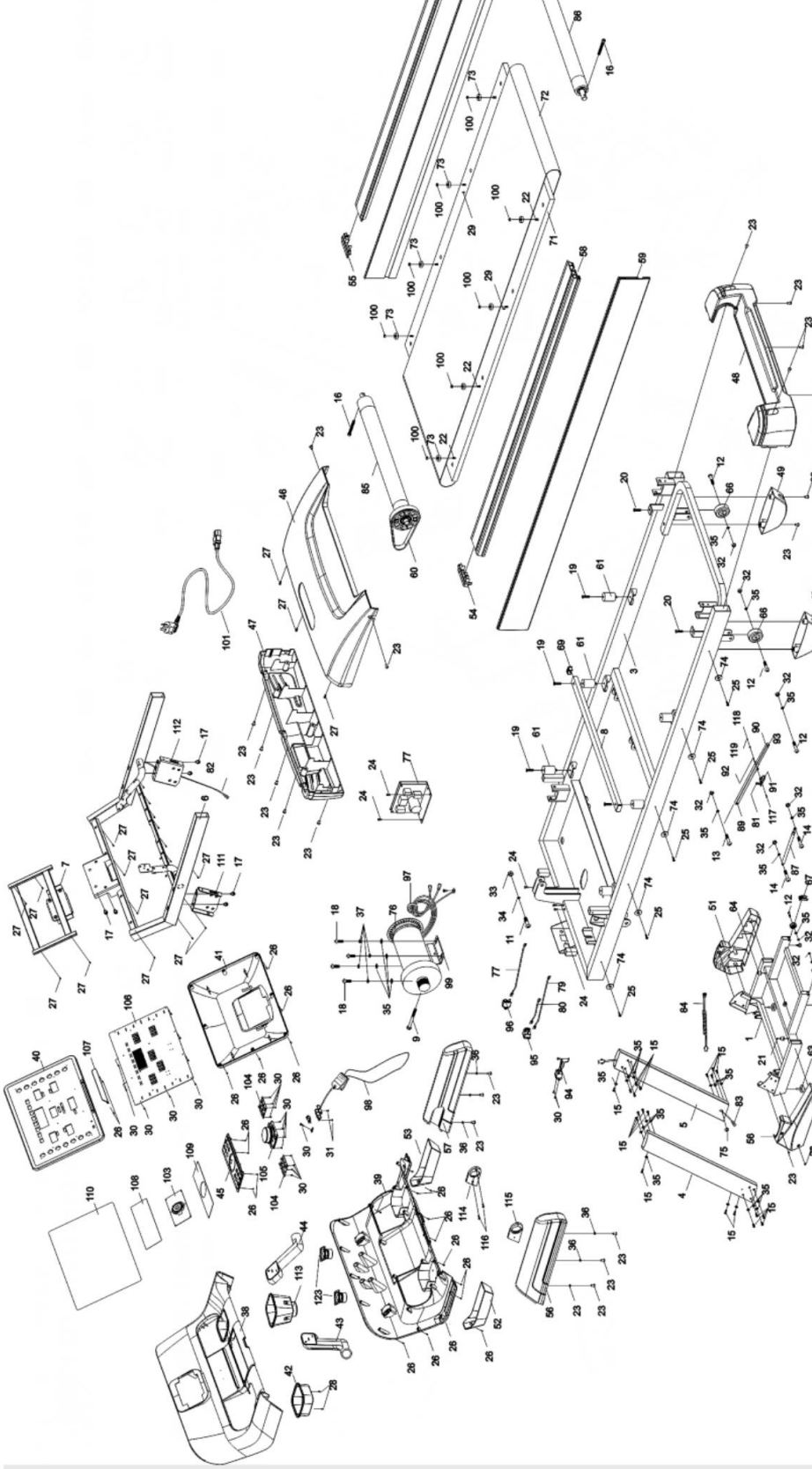

ПЕРЕЛІК ЧАСТИН

NO.	ОПИС	Q'TY
1	БАЗА	1
2	ВНУТРІШНЯ СТІЙКА	1
3	ОСНОВНА РАМА	1
4	ВЛІВО ВПРАВО	1
5	ВПРАВО ВПРАВО	1
6	КОНСОЛЬНА СТІЙКА	1
7	КОМП'ЮТЕРНА СТІЙКА	1
8	ПАЛУБНИЙ АРМОВАНИЙ БРУС	1
9	ГВИНТ ЗОВНІШНІЙ ШЕСТИГРАННИЙ M8*70	1
10	БОЛТ З ВНУТРІШНІМ ШЕСТИГРАННИКОМ І ГОЛОВКОЮ ПІД КЛЮЧ M10*55	5
11	БОЛТ З ВНУТРІШНІМ ШЕСТИГРАННИКОМ І ГОЛОВКОЮ ПІД КЛЮЧ M10*40	1
12	БОЛТ З ВНУТРІШНІМ ШЕСТИГРАННИКОМ І ГОЛОВКОЮ ПІД КЛЮЧ M8*40	7
13	БОЛТ З ВНУТРІШНІМ ШЕСТИГРАННИКОМ І ГОЛОВКОЮ ПІД КЛЮЧ M8*45	2
14	БОЛТ З ВНУТРІШНІМ ШЕСТИГРАННИКОМ І ГОЛОВКОЮ ПІД КЛЮЧ M8*30	2
15	БОЛТ З ВНУТРІШНІМ ШЕСТИГРАННИКОМ І ГОЛОВКОЮ ПІД КНОПКУ M8*15	22
16	БОЛТ З КРУГЛОЮ ГОЛОВКОЮ ПІД ШЕСТИГРАННИК M8*65	3
17	БОЛТ З ВНУТРІШНІМ ШЕСТИГРАННИКОМ І КРУГЛОЮ ГОЛОВКОЮ M8*20	8
18	БОЛТ З ВНУТРІШНІМ ШЕСТИГРАННИКОМ І КРУГЛОЮ ГОЛОВКОЮ M8*15	4
19	ГВИНТ ІЗ ВНУТРІШНІМ ШЕСТИГРАННИКОМ M6*25	6
20	ГВИНТ З ПОТАЙНИМ ШЕСТИГРАННИКОМ M6*40	2
21	ХРЕСТОПОДІБНИЙ БОЛТ З ПОТАЙНОЮ ГОЛОВКОЮ M6*20	2
22	ХРЕСТОВИЙ БОЛТ З ПОТАЙНОЮ ГОЛОВКОЮ M5*30	8
23	ХРЕСТОПОДІБНИЙ БОЛТ З ПОТАЙНОЮ ГОЛОВКОЮ M5*10	28
24	ХРЕСТОПОДІБНИЙ ГВИНТ З ПІДКЛАДНОЮ ШАЙБОЮ M4*15	5
25	ХРЕСТОПОДІБНИЙ ГВИНТ З КРУГЛОЮ ГОЛОВКОЮ M4*12	10
26	ХРЕСТОПОДІБНИЙ ГВИНТ З ПОТАЙНОЮ ГОЛОВКОЮ M4*12	42
27	ХРЕСТОПОДІБНИЙ ГВИНТ З ПОТАЙНОЮ ГОЛОВКОЮ M4*15	23
28	ХРЕСТОПОДІБНИЙ БОЛТ З ПОТАЙНОЮ ГОЛОВКОЮ M4*8	2
29	ХРЕСТОПОДІБНИЙ ГВИНТ З ПОТАЙНОЮ ГОЛОВКОЮ M4*25	2

NO.	ОПИС	Q'TY
30	БОЛТ З ПОТАЙНОЮ ГОЛОВКОЮ ДЛЯ КРОКВЯНОЇ ФЕРМИ M3*10	26
31	БОЛТ З ХРЕСТОВИМ ПОГЛИБЛЕННЯМ З ГОЛОВКОЮ ПІД ФЕРМУ M3*10	2
32	ГАЙКА NYLON M8	10
33	NYLON NUT M10	6
34	Шайба плоска φ20*φ10.5*t1.0	10
35	Шайба плоска φ17*φ8.5*t1.0	34
36	Шайба плоска φ16*φ5.5*t1.0	6
37	шайба пружинна φ14*8φ5t2.5	4
38	КОРПУС КОНСОЛІ ПЛАСТИКОВИЙ ВЕРХНІЙ	1
39	ПЛАСТИКОВИЙ КОРПУС КОНСОЛІ - ЗАДНЯ ЧАСТИНА	1
40	ВЕРХНЯ КРИШКА КОМП'ЮТЕРА	1
41	ЗАДНЯ КРИШКА КОМП'ЮТЕРА	1
42	ПІДСТАВКА ДЛЯ ПЛЯШКИ	2
43	КНОПКА ПОРУЧНЯ BAR-L	1
44	КНОПКА ПОРУЧНЯ BAR-R	1
45	КЛАВІШНА ПАНЕЛЬ	1
46	КРИШКА ДВИГУНА	1
47	ПЕРЕДНЯ КРИШКА ДВИГУНА	1
48	ЗАДНЯ КРИШКА	1
49	КРИШКА КОЛЕСА РАМИ	2
50	ЛІВА КРИШКА ОСНОВИ	1
51	ПРАВА БАЗОВА КРИШКА	1
52	ЛІВА ВЕРТИКАЛЬНА КРИШКА	1
53	ПРАВА ВЕРТИКАЛЬНА КРИШКА	1
54	КРИШКА ПОРУЧНЯ ДЛЯ НІГ(L)	1
55	НАКЛАДКА НА ПОРУЧЕНЬ(R)	1
56	ПІНОПЛАСТ ДЛЯ ПОРУЧНІВ(L)	1
57	ПОРУЧЕНЬ ПІНОПЛАСТОВИЙ(R)	1
58	ПОРУЧОК ДЛЯ НОГ	2

ПЕРЕЛІК ЧАСТИН

NO.	ОПИС	Q'TY
59	БІЧНА РЕЙКА	2
60	РЕМІНЬ МОТОРА	1
61	ПОДУШКА ДЛЯ ДІЮЧОЇ СТОПИ	6
62	ПІДСТАВКА ДЛЯ НИЖНЬОЇ НІЖКИ	2
63	НІЖКА ДЛЯ ВИРІВНЮВАННЯ ОСНОВИ	2
64	ПОДУШКА ОСНОВИ ∮33*33	2
65	РУХОВЕ КОЛІСЦЕ ∮46*18.5*∮8.5	4
66	КОЛЕСО РАМИ ∮51*22*∮8.5	2
67	КРИШКА КОЛЕСА	2
68	ЗАГЛУШКА КВАДРАТНА 30*30	2
69	ЗАГЛУШКА КВАДРАТНА 15*30	2
70	PLASTIC BUSHION ∮18*∮12*∮10*7	8
71	ДВИГУННИЙ ДИСК	1
72	БІГОВИЙ ПОЯС	1
73	КРЕПЛЕНИЕ ДЛЯ НОЖНОЙ РЕЙКИ ∮22*∮5*9	8
74	КРЕПЛЕНИЕ ДЛЯ НОЖНОЙ РЕЙКИ ∮25*∮5*5*5	10
75	КАБЕЛЬНИЙ ГРОМЕТ	1
76	ДВИГУН	1
77	КОНТРОЛЛЕР	1
78	КАБЕЛЬ ЗМІННОГО СТРУМУ L:400ММ,ЧОРНИЙ	1
79	КАБЕЛЬ ЗМІННОГО СТРУМУ L:400ММ,ЧЕРВОНИЙ	1
80	КАБЕЛЬ ЗМІННОГО СТРУМУ L:100ММ,ЧЕРВОНИЙ	1
81	шайба пружинна φ10*φ7*28.5	1
82	СИГНАЛЬНИЙ ДРІТ (ВЕРХНІЙ)	1
83	СИГНАЛЬНИЙ ДРІТ (СЕРЕДНІЙ)	1
84	СИГНАЛЬНИЙ ДРІТ (НИЖНІЙ)	1
85	ПЕРЕДНІЙ РОЛИК	1
86	ЗАДНІЙ РОЛИК	1

NO.	ОПИС	Q'TY
92	ЗАГЛУШКА ДЛЯ ПОРОЖНИСТОЇ ТРУБИ	1
93	КВАДРАТНИЙ ВНУТРІШНІЙ КОВПАЧОК	1
94	ГНІЗДО ШНУРА ЖИВЛЕННЯ	1
95	ВИМИКАЧ ЖИВЛЕННЯ	1
96	АВТОМАТИЧНИЙ ВИМИКАЧ	1
97	МАГНІТНЕ КІЛЬЦЕ	2
98	КЛЮЧ БЕЗПЕКИ	1
99	ДВИГУНОВА БАЗА	1
100	ГАЙКА M6	8
101	ШНУР ЕЛЕКТРОЖИВЛЕННЯ	1
102	НЕКОВЗНА НАКЛАДКА	2
103	БЕЗДРОТОВИЙ ЗАРЯДНИЙ ПРИСТРІЙ ДЛЯ ТЕЛЕФОНУ	1
104	КЛАВІШНА ПЛАТФОРМА	2
105	НАБІР РОЛИКОВИХ РУЧОК	1
106	ПЛАТФОРМА ДЛЯ ДИСПЛЕЯ	1
107	СТІЙКА ДЛЯ ПЛАНШЕТА	1
108	ПІДСТАВКА ДЛЯ БЕЗДРОТОВОГО ЗАРЯДНОГО ПРИСТРОЮ	1
109	НАКЛЕЙКА НА КЛАВІАТУРУ	1
110	НАКЛЕЙКА НА КОНСОЛЬ	1
111	КРОНШТЕЙН ДЛЯ ТРИМАЧА ПЛЯШКИ-L	1
112	ТРИМАЧ ДЛЯ ПЛЯШОК КРОНШТЕЙН-R	1
113	ТРИМАЧ ДЛЯ ПЛЯШОК	1
114	ПІНОПЛАСТ ДЕКОРАТИВНИЙ PART-L	1
115	ПІНОПЛАСТ ДЕКОРАТИВНИЙ ЧАСТИНА-R	1
116	САМОРІЗ З ПОТАЙНОЮ ГОЛОВКОЮ M4*16ММ	4
117	БОЛТ З ВНУТРІШНІМ ШЕСТИГРАННИКОМ І ГОЛОВКОЮ ПІД КНОПКУ M6*40ММ	1
118	ГАЙКА NYLON M6	1
119	ПЛОСКА шайба φ6.5*φ13*T1.5	1

87	ПОВІТРЯНИЙ ЦИЛІНДР	1
88	ДВИГУН ДВИГУНА	1
89	ЗОВНІШНЯ СКОРОЧУВАЛЬНА ТРУБКА	1
90	ВНУТРІШНЯ СКОРОЧУВАЛЬНА ТРУБКА	1
91	ЗАПОБІЖНЕ ГАЛЬМО	1

122	ХРЕСТОВИЙ ПОТАЙНИЙ ГВИНТ З ПОТАЙНОЮ ГОЛОВКОЮ M4*15	4
123	ДИФФЕРЕНЦІАТОР	2

УСУНЕННЯ НЕСПРАВНОСТЕЙ

ПРОБЛЕМА	МОЖЛИВІ ПРИЧИНИ	ВИПРАВЛЕННЯ
Консоль не має дисплея	1. Не підключена до мережі. 2. Несправність кабелю в комплекті або погане підключення. 3. Захист від перевантаження. 4. Трансформатор згорів.	1. Підключіть до відповідної розетки. 2. Добре підключіть кожен роз'єм. 3. Скиньте захист від перевантаження. 4. Замінити трансформатор.
Ремінь бігової доріжки ковзає	1. Бігове полотно ослаблене. 2. Ремінь двигуна ослаблений...	1. Затягніть ремінь. 2. Затягніть ремінь двигуна.
Бігова стрічка не є гладкою	1. Не вистачає мастила 2. Занадто туго натягнутий біговий ремінь.	1. Додайте мастило на ремінь і деку. 2. Ослаблений ремінь.
Двигун не працює	1. Запобіжний ключ прикріплений неправильно. 2. Шнур живлення двигуна погано підключений. 3. Кабель всього комплекту погано підключений. 4. Пошкоджено контролер. 5. Пошкоджено двигун.	1. Вставте запобіжний штифт. 2. Знову підключіть шнур живлення двигуна. 3. Знову підключіть весь комплект кабелів. 4. Замінити контролер. 5. Замініть двигун.

Бігова доріжка автоматично вимикається після певного часу роботи на високій швидкості	1. Не вистачає мастила. 2. Захисний екран пошкоджено.	1. Додайте мастило на ремінь і палубу. 2. Замінити протектор.

УСУНЕННЯ НЕСПРАВНОСТЕЙ

КОД ПОМИЛКИ	МОЖЛИВІ ПРИЧИНИ	ВИПРАВЛЕННЯ
E01	1. Помилка зв'язку між комп'ютером та інвертором. 2. Помилка комп'ютера.	1. Підключіть кабель ще раз або придбайте новий. 2. Замініть комп'ютер.
E05	Захист від надмірного струму	1. Перевірте, чи не заблоковані двигун або ремінь, що працює, будь-якими предметами 2. Замініть двигун.
E08	Захист від перенапруги	1. Перевірте джерело живлення. 2. Замініть інвертор.
E09	1. Перевантажений; 2. Застрягла одна з частин бігової доріжки; 3. Відсутність мастила 4. Пошкоджено двигун.	1. Вибирайте бігову доріжку високої потужності; 2. Перевірте положення застрягання; 3. Додайте мастило на ремінь і палубу; 4. Замініть новий двигун.
E10	Працює фаза за замовчуванням	1. Перевірте, чи правильно підключено трифазний кабель до інвертора 2. Замініть інвертор.
E11	Несправність інвертора або двигуна нахилу.	Замініть новий інвертор або двигун нахилу.
E12	Захист від перегріву	Припиніть користуватися біговою доріжкою, поки вона не охолоне.
---	Вийнято запобіжний ключ	Правильно прикріплено запобіжний ключ.