hecht®
power tools

GG 2501 / GG 3301 / GG 3302W / GG 6501 / GG 13500

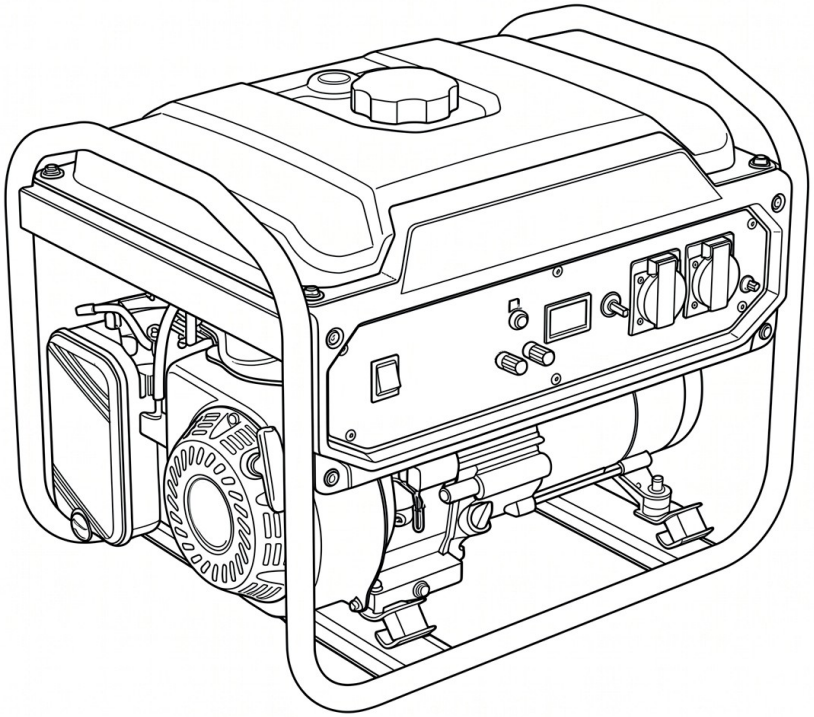

ПЕРЕКЛАД ОРИГІНАЛЬНОЇ ІНСТРУКЦІЇ З ЕКСПЛУАТАЦІЇ

БЕНЗИНОВИЙ ГЕНЕРАТОР

ВІТАЄМО З ВАШИМ ВДАЛИМ ВИБОРОМ. З ПРИДБАННЯМ ЯКІСНОГО, ТЕХНІЧНО ДОСКОНАЛОГО ВИРОБУ. ВИРОБУ ВІД HECHT.

У зв'язку з постійним розвитком та необхідністю адаптації до найновіших вимог як директив і стандартів ЄС, так і національних стандартів, у конструкції та технічних характеристиках продукції можуть вноситися зміни. Фотографії та креслення, наведені в цьому посібнику, мають виключно ілюстративний характер. (Для пояснення певної функції можуть використовуватися зображення іншого виробу.)

Жодні претензії чи скарги щодо цього посібника не можуть бути висунуті (зокрема, щодо можливих відхилень від наведених у ньому даних), якщо виріб відповідає умовам усіх сертифікатів та декларацій, забезпечує функціонування, зазначене та описане в посібнику, а також якщо використання виробу відповідає його призначенню на момент придбання.

Мета цього посібника полягає, насамперед, у тому, щоб ознайомити оператора з принципами поводження з виробом, його складанням/встановленням, правилами безпеки під час експлуатації, технічного обслуговування, зберігання та транспортування. Посібник, який є невід'ємною частиною виробу, слід зберігати в безпечному місці, щоб у майбутньому можна було знайти необхідну інформацію. При передачі виробу іншій особі необхідно передати й посібник.

У разі виникнення сумнівів зверніться до імпортера або до магазину, де було придбано виріб.

Зверніть увагу, що весь контент на веб-сайті компанії HECHT MOTORS s.r.o., а саме: тексти, фотографії, зображення тощо, а також зміст інструкцій до продукції компанії HECHT MOTORS s.r.o. (включно з текстами), візуальні матеріали про продукцію HECHT MOTORS s.r.o., етикетки, наклейки, рекламні матеріали тощо, є інтелектуальною власністю компанії HECHT MOTORS s.r.o. Будь-яке використання цього контенту без згоди компанії HECHT MOTORS s.r.o. є порушенням прав компанії HECHT MOTORS s.r.o., і компанія HECHT MOTORS

s.r.o. залишає за собою право вжити відповідних правових заходів щодо такого зловживання.

МИ ВІТАЄМО ВАС З ЦИМ ВІДМІННИМ ВИБОРОМ — ПРИДБАННЯМ ЯКІСНОГО, ТЕХНІЧНО ДОСКОНАЛОГО ВИРОБУ. ВИРОБУ БРЕНДУ HECHT.

З огляду на постійний розвиток та необхідність адаптації до найновіших вимог директив і стандартів ЄС, а також національних стандартів, у продуктах можуть бути внесені технічні зміни та зміни конструкції. Фотографії та креслення в цій інструкції можуть мати лише ілюстративний характер. (Для пояснення відповідної функції могли бути використані зображення іншого продукту.) Не можна пред'являти претензії та подавати скарги, пов'язані з цією інструкцією (зокрема, якщо вони стосуються можливих відхилень від даних, наведених у цій інструкції), якщо виріб відповідає умовам усіх сертифікатів та декларацій, забезпечує функції, зазначені та описані в інструкції, а також якщо використання виробу відповідає меті, для якої його було придбано.

Ця інструкція призначена, насамперед, для ознайомлення користувача з основами експлуатації виробу, його монтажу та складання, а також з правилами безпеки під час використання, технічного обслуговування, зберігання та транспортування. Інструкція, яка є невід'ємною частиною виробу, повинна зберігатися в надійному місці, щоб у майбутньому можна було знайти необхідну інформацію.

У разі передачі виробу іншій особі необхідно також передати цю інструкцію з експлуатації.

У разі виникнення питань зверніться до найближчого торгового представництва компанії HECHT — до фахівця з садівництва — або до торгового представництва, в якому було придбано товар.

Зверніть увагу, що весь вміст веб-сайтів компанії HECHT MOTORS s.r.o.,

Тобто тексти, фотографії, зображення тощо, а також зміст інструкцій до продукції компанії HECHT MOTORS s.r.o. (включно з текстами), візуалізації продукції компанії HECHT MOTORS s.r.o., етикетки, наклейки, рекламні матеріали тощо є інтелектуальною власністю компанії HECHT MOTORS s.r.o. Будь-яке використання цих матеріалів без згоди компанії HECHT MOTORS

s.r.o. є порушенням прав компанії HECHT MOTORS s.r.o., і компанія HECHT MOTORS s.r.o. залишає за собою право вжити відповідних правових заходів проти такого зловживання.

ВІТАЄМО ВАС З ВІДМІННИМ ВИБОРОМ. З ПРИДБАННЯМ ЯКІСНОГО, ТЕХНІЧНО ДОСКОНАЛОГО ВИРОБУ. ВИРОБУ БРЕНДУ HECHT.

З огляду на постійний розвиток та необхідність адаптації до найновіших вимог директив і стандартів ЄС, а також національних стандартів, у виробах можуть вноситися технічні та конструктивні зміни. Фотографії та схеми в цій інструкції можуть мати лише ілюстративний характер. (Для пояснення певної функції можуть використовуватися зображення іншого виробу.)

Не можна пред'являти будь-які претензії та скарги, пов'язані з цією інструкцією (зокрема, щодо можливих відхилень від наведених у ній даних), якщо виріб відповідає вимогам усіх сертифікатів та декларацій, функціонує так, як зазначено та описано в інструкції, а також якщо використання виробу відповідає призначенню, передбаченому під час його придбання.

Ця інструкція призначена, насамперед, для ознайомлення користувача з принципами поводження з виробом, його монтажем/збиранням, а також з правилами безпеки під час використання, технічного обслуговування, зберігання та транспортування. Інструкцію, яка є невід'ємною частиною виробу, необхідно ретельно зберегти, щоб у майбутньому можна було знайти необхідну інформацію. При передачі виробу іншій особі необхідно передати й цю інструкцію з експлуатації.

У разі виникнення незрозумілих питань зверніться до найближчого магазину HECHT – спеціаліста з садового обладнання або до магазину, в якому було придбано виріб.

Звертаємо вашу увагу на те, що весь вміст веб-сайту компанії HECHT MOTORS s.r.o., тобто тексти, фотографії, ілюстрації тощо, а також вміст інструкцій до продукції компанії HECHT MOTORS

s.r.o. (включно з текстами), візуальні матеріали продукції компанії HECHT MOTORS s.r.o., етикетки, наклейки, рекламні матеріали тощо є інтелектуальною власністю компанії HECHT MOTORS s.r.o. Будь-яке використання цього контенту без згоди компанії HECHT MOTORS s.r.o. є порушенням прав компанії HECHT MOTORS s.r.o., і компанія HECHT MOTORS s.r.o. залишає за собою право вжити відповідних юридичних заходів проти такого зловживання.

ВІТАЄМО ВАС ЗІ ВІДМІННИМ ВИБОРОМ. З ПРИДБАННЯМ ЯКІСНОГО, ТЕХНІЧНО ДОСКОНАЛОГО ВИРОБУ. ВИРОБУ БРЕНДУ HECHT.

З огляду на постійний розвиток та необхідність пристосування до найновіших вимог директив і стандартів ЄС, а також національних стандартів, у виробах можуть вноситися технічні та конструктивні зміни. Фотографії та схеми в цій інструкції можуть мати лише ілюстративний характер. (Для пояснення певної функції можуть бути використані зображення іншого виробу.)

Не можна пред'являти будь-які претензії та скарги, пов'язані з цією інструкцією (зокрема, пов'язані з можливими відхиленнями від даних, наведених у ній), якщо виріб відповідає вимогам усіх сертифікатів та декларацій і виконує функції, зазначені та описані в інструкції, а також якщо використання виробу відповідає призначенню, передбаченому під час купівлі.

Ця інструкція призначена, насамперед, для ознайомлення користувача з принципами поводження з виробом, його монтажем/збиранням, а також з правилами безпеки під час експлуатації, технічного обслуговування, зберігання та транспортування. Інструкцію, яка є невід'ємною частиною виробу, необхідно ретельно зберігати, щоб у майбутньому можна було знайти необхідну інформацію. При передачі виробу іншій особі необхідно передати також цю інструкцію з експлуатації.

У разі виникнення незрозумілих питань зверніться до найближчого магазину HECHT – спеціаліста з садового обладнання або до магазину, в якому було придбано виріб.

Звертаємо вашу увагу, що весь вміст веб-сайтів компанії HECHT MOTORS s.r.o.,

Тобто тексти, фотографії, зображення тощо, а також зміст інструкцій до продукції компанії HECHT MOTORS s.r.o. (включно з текстами), візуальні матеріали продукції компанії HECHT MOTORS s.r.o., етикетки, наклейки, рекламні матеріали тощо є інтелектуальною власністю компанії HECHT MOTORS s.r.o. Будь-яке використання цього вмісту без згоди компанії HECHT MOTORS s.r.o. є порушенням прав компанії HECHT MOTORS s.r.o., і компанія HECHT MOTORS s.r.o. залишає за собою право вжити відповідних юридичних заходів проти таких зловживань.

PL ВІТАЄМО З ВІДМІННИМ ВИБОРОМ. ВИ ПРИДБАЛИ ВИСОКОЯКІСНИЙ ТА ТЕХНІЧНО ДОСКОНАЛИЙ ПРОДУКТ. ПРОДУКТ БРЕНДУ HECHT.

У зв'язку з постійним розвитком та необхідністю пристосування до найновіших вимог директив і стандартів ЄС, а також національних стандартів, продукція може зазнавати технічних та зовнішніх змін. Фотографії та ескізи в цій інструкції можуть мати виключно ілюстративний характер. (Для пояснення певної функції могли бути використані малюнки іншого виробу).

Не можна пред'являти жодних претензій та скарг, пов'язаних із цією інструкцією (зокрема щодо можливих відхилень від наведених у ній даних), якщо виріб відповідає вимогам усіх сертифікатів та забезпечує роботу, як описано в інструкції, а також якщо використання виробу відповідає його призначенню.

Метою цієї інструкції є ознайомлення користувача з принципами роботи з виробом, його монтажем/збиранням, правилами безпеки під час використання, технічного обслуговування, зберігання та транспортування. Інструкцію, яка є невід'ємною частиною виробу, слід ретельно зберегти, щоб у майбутньому можна було знайти необхідну інформацію. При передачі виробу іншій особі слід також передати цю інструкцію з експлуатації.

У разі виникнення сумнівів зверніться до найближчого магазину HECHT — до фахівця з садівництва або до магазину, в якому ви придбали виріб.

Повідомляємо, що будь-які матеріали на веб-сайтах компанії HECHT MOTORS s.r.o., а саме: тексти, фотографії, зображення тощо, а також матеріали в інструкціях з експлуатації продукції компанії HECHT MOTORS s.r.o. (включно з текстами), візуалізації продукції компанії HECHT MOTORS s.r.o., етикетки, наклейки, рекламні матеріали тощо, є інтелектуальною власністю компанії HECHT MOTORS s.r.o. Будь-яке використання цих матеріалів без згоди компанії HECHT MOTORS s.r.o. є порушенням прав компанії HECHT MOTORS s.r.o., і компанія HECHT MOTORS s.r.o. залишає за собою право вжити відповідних юридичних заходів проти такого зловживання.

h ВІТАЄМО ВАС З ВІДМІННИМ ВИБОРОМ — ВИ ПРИДБАЛИ ЯКІСНИЙ ВИРІБ, У ЯКОМУ ЗАСТОСОВУЮТЬСЯ ПЕРЕДОВІ ТЕХНОЛОГІЇ. ВИРІБ БРЕНДУ HECHT.

Через постійне вдосконалення та необхідність дотримання найновіших вимог директив і стандартів ЄС, а також національних стандартів, ми можемо вносити технічні та конструктивні зміни до продукції. Фотографії та малюнки, наведені в цьому посібнику, мають лише ілюстративний характер. (Для пояснення окремих функцій можуть використовуватися зображення інших виробів.)

Щодо цього посібника не можна подавати скарги та претензії (зокрема, щодо можливих розбіжностей із наведеними в ньому даними), якщо виріб відповідає всім умовам сертифікації та декларацій, забезпечує функції, зображені та описані в посібнику, а також якщо призначення та використання виробу відповідають очікуванням, що існували на момент придбання.

Мета цього посібника полягає, насамперед, у ознайомленні користувача з основними принципами експлуатації виробу, його складанням/монтажем, а також з правилами безпеки щодо використання, технічного обслуговування, зберігання та транспортування. Інструкцію, яка є невід'ємною частиною виробу, слід зберігати в безпечному місці, щоб у майбутньому можна було знайти необхідну інформацію. Передаючи виріб іншій особі, необхідно передати їй і цю інструкцію з експлуатації.

У разі виникнення сумнівів зверніться до найближчого фірмового магазину HECHT — майстра садів або до магазину, в якому ви придбали виріб.

Звертаємо вашу увагу на те, що весь вміст веб-сайтів компанії HECHT MOTORS s.r.o., а саме: тексти, фотографії, зображення тощо, а також зміст посібників до продукції компанії HECHT MOTORS s.r.o. (включно з текстами), візуальні елементи продукції компанії HECHT MOTORS s.r.o., етикетки, наклейки, рекламні матеріали тощо, є інтелектуальною власністю компанії HECHT MOTORS s.r.o. Будь-яке використання цього вмісту без згоди компанії HECHT MOTORS s.r.o. є порушенням прав компанії HECHT MOTORS

s.r.o. є порушенням прав компанії, і компанія HECHT MOTORS s.r.o. залишає за собою право вжити відповідних юридичних заходів проти таких зловживань.

RO



Перед першим запуском, будь ласка, уважно прочитайте інструкцію з експлуатації!
Перед першим введенням в експлуатацію, будь ласка, уважно прочитайте інструкцію з експлуатації!
Перед першим введенням в експлуатацію, будь ласка, уважно прочитайте цю інструкцію з експлуатації!
Перед першим введенням у експлуатацію, будь ласка, уважно прочитайте інструкцію з експлуатації!

АНГЛІЙСЬКА

СИМВОЛИ БЕЗПЕКИ 4
ТЕХНІЧНІ ХАРАКТЕРИСТИКИ 9
ПАРАМЕТРИ ВИБРАНОГО АСОРТИМЕНТУ ПРИСТРОЇВ 14
ОПИС ПРОДУКТУ 16
ІЛЮСТРОВАНИЙ ПОСІБНИК 19
ЗАПАСНІ ЧАСТИНИ 22
РЕКОМЕНДОВАНІ АКСЕСУАРИ 23
ІНСТРУКЦІЯ З ЕКСПЛУАТАЦІЇ 24
ПІДТВЕРДЖЕННЯ ОЗНАЙОМЛЕННЯ З ПРИНЦИПОМ РОБОТИ ПРИСТРОЮ 45
ПЕРЕКЛАД ДЕКЛАРАЦІЇ ВІДПОВІДНОСТІ ЄС/ЄС.....46

НІМЕЦЬКА

СИМВОЛИ БЕЗПЕКИ 4
ТЕХНІЧНІ ДАНІ 9
ВИХОДИ ВИБРАНОГО ПРИСТРОЮ 14
ОПИС ТОВАРУ 16
ІЛЮСТРОВАНИЙ ПОСІБНИК.....19
ЗАПЧАСТИНИ.....22
РЕКОМЕНДОВАНІ АКСЕСУАРИ 23
ПЕРЕКЛАД ДЕКЛАРАЦІЇ ВІДПОВІДНОСТІ ЄС/ЄС.....46

ЧЕСЬКА

СИМВОЛИ БЕЗПЕКИ 4
ТЕХНІЧНІ ХАРАКТЕРИСТИКИ.....9
ПОТУЖНІСТЬ ВИБРАНОГО АСОРТИМЕНТУ ОБЛАДНАННЯ 14
ОПИС ПРОДУКТУ.....16
ІЛЮСТРАТИВНИЙ ДОДАТОК 19
ЗАПЧАСТИНИ 22
РЕКОМЕНДОВАНІ АКСЕСУАРИ.....23
ПІДТВЕРДЖЕННЯ ПРО ОЗНАЙОМЛЕННЯ З ІНСТРУКЦІЄЮ З ЕКСПЛУАТАЦІЇ ОБЛАДНАННЯ 45
ДЕКЛАРАЦІЯ ПРО ВІДПОВІДНІСТЬ ЄС/ЄС 46

СЛОВАЦЬКА

СИМВОЛИ БЕЗПЕКИ.....4
ТЕХНІЧНІ ХАРАКТЕРИСТИКИ.....9
ПОТУЖНІСТЬ ВИБРАНОГО АСОРТИМЕНТУ ОБЛАДНАННЯ.....14
ОПИС ПРОДУКТУ 16
ІЛЮСТРАЦІЙНИЙ ДОДАТОК.....19
ЗАПЧАСТИНИ.....22
РЕКОМЕНДОВАНІ АКСЕСУАРИ.....23
ПІДТВЕРДЖЕННЯ ПРО ОЗНАЙОМЛЕННЯ З ІНСТРУКЦІЄЮ З ЕКСПЛУАТАЦІЇ ОБЛАДНАННЯ.....45
ПЕРЕКЛАД ЄС/ЄС ДЕКЛАРАЦІЯ ПРО ВІДПОВІДНІСТЬ 46

ПОЛЬСЬКА

СИМВОЛИ БЕЗПЕКИ 4
ТЕХНІЧНІ ХАРАКТЕРИСТИКИ.....9
ПОТУЖНІСТЬ ВИБРАНОГО АСОРТИМЕНТУ ОБЛАДНАННЯ .14 ОПИС ПРОДУКТУ.....16
ДОДАТОК ФОТОГРАФІЯ 19
ЗАПЧАСТИНИ 22
РЕКОМЕНДОВАНЕ ОБЛАДНАННЯ.....23
ПІДТВЕРДЖЕННЯ ОЗНАЙОМЛЕННЯ З ЕКСПЛУАТАЦІЄЮ ОБЛАДНАННЯ.....45
ПЕРЕКЛАД ДЕКЛАРАЦІЇ ВІДПОВІДНОСТІ ЄС/ЄС 46

Угорська

МАРКУВАННЯ НА МАШИНІ 4
ТЕХНІЧНІ ХАРАКТЕРИСТИКИ 9
ХАРАКТЕРИСТИКИ ВИБРАНОГО ОБЛАДНАННЯ 14
КОМПОНЕНТИ ПРОДУКТУ 16
ІЛЮСТРОВАНА ІНСТРУКЦІЯ 19
ЗАПАСНІ ЧАСТИНИ.....22
РЕКОМЕНДОВАНІ АКСЕСУАРИ 23
ПІДТВЕРДЖЕННЯ ОТРИМАННЯ ТА ДЕМОНСТРАЦІЇ ПРИСТРОЮ.....45
ДЕКЛАРАЦІЯ ПРО ВІДПОВІДНІСТЬ ЄС/ЄС ПЕРЕКЛАД.....46

РУМУНСЬКА

СИМВОЛИ БЕЗПЕКИ 4
ТЕХНІЧНІ ХАРАКТЕРИСТИКИ 9
ЕНЕРГОСПОЖИВАННЯ ВИБРАНИХ ПРИСТРОЇВ 14
ОПИС ПРОДУКТУ 16
ДОДАТОК: ЗОБРАЖЕННЯ 19
ЗАПЧАСТИНИ 22
РЕКОМЕНДОВАНІ АКСЕСУАРИ.....23
ПІДТВЕРДЖЕННЯ ОЗНАЙОМЛЕННЯ З ФУНКЦІОНУВАННЯМ ОБЛАДНАННЯ.....45
ПЕРЕКЛАД ДЕКЛАРАЦІЇ ВІДПОВІДНОСТІ ЄС/ЄС.....46

СИМВОЛИ БЕЗПЕКИ

	З виробом слід поводитися з особливою обережністю. Символи безпеки на етикетках, наклеєних на виріб, вказують на тип небезпеки та нагадують про запобіжні заходи безпеки. Правильне тлумачення цих символів зробить виріб безпечнішим та простішим у використанні. Ознайомтеся з наведеною нижче таблицею та дізнайтеся їхнє значення. • d З виробом слід поводитися з особливою обережністю. Символи безпеки на наклейках, якими марковано виріб, вказують на вид небезпеки та нагадують про профілактичні правила безпеки. Правильне тлумачення цих символів дозволить вам безпечніше та простіше користуватися виробом. Ознайомтеся з наведеною нижче таблицею та вивчіть їх значення. • b Виріб слід експлуатувати з максимальною обережністю. Символи безпеки на наклейках, якими оснащений виріб, вказують на вид небезпеки та нагадують про профілактичні правила безпеки. Правильне тлумачення цих символів дозволить вам безпечніше та простіше користуватися виробом. Ознайомтеся з наведеною нижче таблицею та вивчіть їх значення. • l Продукт слід експлуатувати з максимальною обережністю. Символи безпеки на наклейках, якими оснащений виріб, вказують на вид небезпеки та нагадують про запобіжні заходи безпеки. Правильне тлумачення цих символів дозволить вам безпечніше та простіше користуватися продуктом. Ознайомтеся з наведеною нижче таблицею та дізнайтеся їх значення. • Продукт слід використовувати з найвищою обережністю.
	Наклейки та етикетки з правилами безпеки є невід'ємною частиною виробу. Тому їх ні в якому разі не можна знімати; тримайте їх у видимому місці та у чистоті. Замініть їх новими, якщо вони відсутні або пошкоджені або стали нечитабельними.
	Загальний попереджувальний знак
	Прочитайте інструкцію з експлуатації.

hecht®
power tools

	Тримайте руки подалі від рухомих частин машини.
	Використовуйте засоби захисту слуху
	Увага! Небезпечна напруга!
	Генератор створює небезпечну напругу. Невідключення генератора від електромережі може призвести до смерті або травмування працівників електромережі внаслідок зворотного подавання електричної енергії.
	Паливо є надзвичайно легкозаймистим, тому перед заправкою дайте двигуну охолонути протягом приблизно 15 хвилин.
	Увага! Відбій! •
	Перед виконанням будь-яких ремонтних або технічних робіт виймайте ключ із замка запалювання. Вийміть ключ із замка запалювання перед початком будь-яких ремонтних або технічних робіт
	Тримайте інших людей та домашніх тварин на безпечній відстані. • Тримайте людей і домашніх тварин на безпечній відстані.
	Не використовуйте цей прилад під час дощу та не залишайте його на відкритому повітрі, коли йде дощ.

	Не підключайте генератор до електромережі або до громадської електромережі. • • Забороняється підключати генератор до електромережі або до громадської мережі. • h Не підключайте генератор до електромережі. • Не підключайте генератор до електромережі або до громадської мережі.
	Вихлопні гази містять отруйний оксид вуглецю.
	Небезпека вибуху! Не доливайте паливо, коли двигун працює. I
	Увага, токсичні випари! •
	Бензин є легкозаймистим і може вибухнути. Куріння та відкритий вогонь заборонені.
	Увага! Не використовуйте прилад у закритих або погано провітрюваних приміщеннях. Небезпека вдихання токсичних газів! Небезпека отруєння! • Увага! Не слід використовувати прилад у закритих або погано провітрюваних приміщеннях! Існує ризик отруєння. • h Figyelem! Не використовуйте машину в закритих або погано провітрюваних приміщеннях. Небезпека задухи! • Atenție! Не використовуйте прилад у закритих або погано провітрюваних приміщеннях!!! Небезпека отруєння.
	Ризик опіків. Дотримуйтесь безпечної відстані від гарячих частин приладу.
	Перед виконанням будь-яких робіт з технічного обслуговування машини від'єднайте свічку запалювання.
	Символ ручного стартера Ручний запуск • h
ПРАЦЮВАННЯ З ДРОСЕЛЕМ	Символ дроселя • d Choke • b Sytič • I Sýtič • Ssanie • h Szívató • Регулювання дроселя

	Не викидайте електроприлади разом із побутовими відходами.
	Символ заземлення • d Символ заземлення • b Символ заземлення • l Символ заземлення • Символ заземлення • h Знак заземлення • Символ заземлення
	Перед використанням перевірте рівень масла. За необхідності долийте.
	Генератори можна використовувати лише на відкритому повітрі, поза гаражем, подалі від відкритих вікон. • d Використовуйте генератор лише на відкритому повітрі та подалі від відкритих вікон і дверей.
	Паливний клапан
	Масло •
	Паливо • d Kraftstoff • b Palivo • l Palivo • Paliwo • h Üzemanyag •
	Вольтметр • d Вольтметр • b Вольтметр • l Вольтметр • Вольтметр • h Вольтметр • Вольтметр
	DC — постійний струм •
	AC — змінний струм • AC —
1 / УВІМКНЕНО 0 / ВИМКНЕНО	ON / OFF •
P400V макс. / 230 В макс.	Макс. навантаження на одну розетку 400 В/230 В
P12Vmax	Макс. навантаження на розетку 12 В
	Макс. час безперервної роботи (години)

	Максимальна робоча висота
	Умови експлуатації
	Суха маса • Вага •
	Двигун •
	Номінальна потужність
	Гарантований рівень акустичної потужності
	Увага — їдкі речовини!
	Небезпека вибуху!
	Не куріть, не використовуйте відкрите полум'я та запобігайте утворенню іскор.
	Зберігати в недоступному для дітей місці
	Використовуйте засоби захисту очей
	Акумулятор містить токсичні речовини. Будь ласка, утилізуйте акумулятори у місцевому пункті прийому відпрацьованих акумуляторів.
 Pb	Не викидайте акумулятор у побутові відходи • Не викидайте акумулятори у побутові відходи • h Ніколи не викидайте акумулятор у побутові відходи • Не викидайте акумулятор у побутові відходи.
	Продукт відповідає відповідним стандартам ЄС.
IAN	Ідентифікаційний номер товару

ТЕХНІЧНІ ХАРАКТЕРИСТИКИ

	HECHT GG 2501	HECHT GG 3301	HECHT GG 3302W	HECHT GG 6501	HECHT GG 13500
Двигун			**Електродвигун • Двигун • h**		
Двигун	**LT-170F**	**LT-170F**	**LT223**	**LT420**	**LT196FE-V**
4-тактний одноциліндровий двигун внутрішнього згоряння, з повітряним охолодженням, OHV	✔	✔	✔	✔	✔
Макс. потужність двигуна при 3600 об./хв.	**3,9 кВт**	**3,9 кВт**	**4,5 кВт**	**9,3 кВт**	**13 кВт**
Робочий об'єм двигуна	**208 см³**	**208 см³**	**223 см³**	**420 см³**	**520 см³**
Макс. крутний момент (Нм / об./хв.)	**13 / 2800**	**13 / 2800**	**13,6 / 2800**	**28,5 / 2800**	**38,5 / 3600**
Діаметр × хід	**68 × 65 мм**	**68 × 65 мм**	**70 × 58 мм**	**90 × 66 мм**	**96 × 72 мм**
Зазор свічки запалювання • d Zündkerze / Elektrodenabstand • b Відстань між електродами свічки • l Vzdialenosť elektród sviečky • Відстань між електродами свічки • h Зазор електрода запальної свічки • Відстань між електродами свічки	**0,7–0,8 мм**				

	HECHT GG 2501	HECHT GG 3301	HECHT GG 3302W	HECHT GG 6501	HECHT GG 13500
Момент затягування свічки запалювання	25 Нм				
Об'єм паливного бака	15 л	15 л	15 л	40 л	40 л
Тип палива — неетильований бензин •	E 10				
Електричний стартер	✘	✘	✘	✔	✔
Витрата палива за годину при 50% навантаженні (середнє)	590 г/год	960 г/год	787 г/год	1270 г/год	2566 г/год
Витрата палива на годину при повному навантаженні (середня)	1010 г/год	1400 г/год	1575 г/год	2336 г/год	3920 г/год
Рекомендована олива	10W30 — HECHT 4T				

	HECHT GG 2501	HECHT GG 3301	HECHT GG 3302W	HECHT GG 6501	HECHT GG 13500
Ємність масляного бака	0,6 л	0,6 л	0,6 л	1,1 л	1,1 л
Машина • d Maschine • b Stroj • l Stroj • PL Maszyna • h Gép • RO Mașina					
Система регулювання змінної напруги	AVR				
Вихідна напруга	230 В ~50 Гц / =12 В	230 В ~50 Гц / =12 В	230 В ~50 Гц / =12 В	230 В ~50 Гц / =12 В	400 В 230 В ~50 Гц / =12 В
Постійна вихідна потужність змінного струму (COP)	2,0 кВт	2,8 кВт	3,2 кВт	5,0 кВт	9,0 кВт
Макс. вихідна потужність змінного струму (PRP)	2,2 кВт	3,0 кВт	3,5 кВт	5,5 кВт	10,0 кВт
Номінальний струм 230 В~	8,7 А	12 А	14 А	21,7 А	32 А
Захист від проникнення	IP23M				
Клас ізоляці	I / F				
Клас експлуатаційних характеристик	G1				

	HECHT GG 2501	HECHT GG 3301	HECHT GG 3302W	HECHT GG 6501	HECHT GG 13500
Номінальний коефіцієнт потужності φ	COSφ = 1				
Тип розеток ••					
E 16 A / 230 B	2×	2×	2×	2×	1×
3P 32 A / 230 B	-	-	-	1×	1×
5P 32 A / 400 B	-	-	-	-	1×
12 B постійного струму	1×	1×	1×	1×	1×
Макс. струм (= 12 B) • d Макс. струм (= 12 B) • b Макс. струм (= 12 B) • l Макс. струм (= 12 B) • Макс. струм (= 12 B) • h Номінальний струм (= 12 B) • Максимальний струм (= 12 B)	8,3 A				
Макс. навантаження на розетку 12 B • d Макс. потужність на розетці 12 B • b Макс. навантаження на розетку 12 B • l Макс. навантаження на розетку 12 B • Макс. навантаження з розетки 12 B • h Макс. навантаження на розетку 12 B • Максимальне навантаження на кожну розетку 12 B	100 Вт				
Макс. тривалість безперервної роботи (год.)	9,2 год	7 год	7 год	14 год	7,5 год
Суха маса	35 кг	40 кг	43 кг	82 кг	105 кг
Розміри	605 × 450 × 488 мм	605 × 450 × 488 мм	605 × 450 × 488 мм	695 × 565 × 600 мм	695 × 565 × 600 мм
Умови експлуатації	-5 °C — +35 °C	-5 °C - +35 °C	-5 °C - +35 °C	-5 °C - +35 °C	-5 °C - +35 °C
Вольтметр	аналоговий	цифровий	цифровий	цифровий	цифровий
Колеса та ручка	✘	✘	✔	✔	✔

	HECHT GG 2501	HECHT GG 3301	HECHT GG 3302W	HECHT GG 6501	HECHT GG 13500
Батарея • Акумулятор					
Номінальна напруга / Ємність	✘	✘	✘	12 В / 17 А·год	12 В / 17 А·год
Рівень шуму •			**Акумулятор •**		
Гарантований рівень звукової потужності A, LWAd •	LWAd 95 дБ(А)	LWAd 96 дБ (А)	LWAd 96 дБ (А)	LWAd 97 дБ (А)	LWAd 95 дБ (А)
Виміряний рівень звукової потужності A, LWAm / Невизначеність KWA	LWAm 93,5 дБ (А); K = 1,9 дБ(А)	LWAm 94,4 дБ (А); K = 1,98 дБ(А)	LWAm 94,1 дБ (А); K = 2,1 дБ(А)	LWAm 96,2 дБ (А); K = 1,1 дБ(А)	LWAm 94,3 дБ(А); K = 1,5 дБ(А)
Виміряний рівень звукового тиску випромінювання A, LpAm при робоче місце оператора / Невизначеність KpA	LpA 73,7 дБ (А); K=3 дБ (А)	LpA 74,9 дБ (А); K=3 дБ (А)	LpA 74,9 дБ (А); K=3 дБ (А)	LpA 76,8 дБ (А); K=3 дБ (А)	LpA = 73 дБ (А); K=3 дБ (А)

Значення рівня шуму було визначено (відповідно до EN 8528-10) за допомогою методу випробувань згідно з ISO 3744

Виробник залишає за собою право на друкарські помилки та розбіжності у зображенні, а також на можливі технічні зміни, що не впливають на основні параметри та функціонування пристрою, без попереднього повідомлення. •

ПАРАМЕТРИ ВИБРАНОГО АСОРТИМЕНТУ ОБЛАДНАННЯ

Група/тип приладів	Типове споживання енергії (Вт) – діапазон • d Типове споживання потужності (Вт) – діапазон • b Звичайна потужність (Вт) – діапазон • l Звичайна потужність (Вт) – діапазон PL Типове споживання потужності (Вт) – діапазон • h Звичайне споживання потужності (Вт) – діапазон • RO Звичайне споживання (Вт) – діапазон	Запуск декількох • Запуск декількох • Стартовий коефіцієнт • l Коефіцієнт запуску • PL Запуск декількох • h Багаторазовий запуск • RO Коефіцієнт запуску d b
Ручні електроінструменти з універсальним двигуном (дриль, кутова шліфувальна машина, циркулярна пила, бензопила, ножиці для живоплоту, рубанок, стрічкова шліфувальна машина, настільна циркулярна пила)	**500–2500**	**1,5–2,5×**
f**Стаціонарні машини з двигуном і навантаженням** (бетономішалка, настільна дискова пила, циркулярна пила, стрічкова пила)	**500–2500**	**2–4×**
Компресори, мийки високого тиску, насоси високого тиску	**1200–3000**	**3–6×**
Холодильне обладнання (компресор, запуск без інвертора) – холодильник, морозильна камера, кондиціонер	**90–2500**	**3–10×**

Група/тип приладів	f Типове споживання енергії (Вт) – діапазон • d Типове споживання енергії (Вт) – діапазон • b Звичайна потужність (Вт) – діапазон • l Звичайна потужність (Вт) – діапазон • PL Типове споживання потужності (Вт) – діапазон • h Звичайне споживання потужності (Вт) – діапазон • RO Звичайне споживання (Вт) — діапазон	f Коефіцієнт запуску • d Запуск декількох • b Коефіцієнт запуску • l Коефіцієнт запуску • PL Початок декількох • h Багаторазовий старт • RO Коефіцієнт запуску
Побутова техніка з електродвигуном — пилосос, пральна машина, блендер (старої моделі), посудомийна машина	**300–2500**	**1,2–2×**
Резистивні навантаження (без двигуна) – обігрівач, прямий обігрівач, духовка, фритюрниця, кавоварка, паровий праска, тостер, фен, теплова пістолет	**100–3600**	**1×**
Освітлення, електроніка — світлодіодна лампа, лампочка, радіо, телевізор, настільна лампа, зарядні пристрої	**10–350**	**1–1,5×**
Спеціальне обладнання з однофазним двигуном та високою пусковою швидкістю – насоси (занурювальні, садові), витяжні вентилятори, вентилятори	**200–1500**	**3–4×**

ОПИС ПРОДУКТУ

Розташування елементів керування залежить від моделі генератора. Однак їхні функції та способи експлуатації є однаковими для всіх моделей. / d Розташування елементів керування залежить від моделі електрогенератора. Їхні функції та спосіб керування однакові для всіх моделей. / b Розташування елементів керування залежить від моделі електрогенератора. Їхні функції та спосіб керування однакові для всіх моделей. / l Розташування елементів керування залежить від моделі електрогенератора. Однак їхні функції та спосіб керування однакові для всіх моделей. / PL Розташування елементів керування залежить від моделі генераторної установки. Однак їхні функції та спосіб керування однакові для всіх моделей. / h Розташування елементів керування залежить від моделі генератора. Однак їхні функції та спосіб керування однакові для всіх моделей / RO Розташування елементів Тип управління залежить від моделі електрогенератора. Проте функції та принцип роботи однакові для всіх моделей.

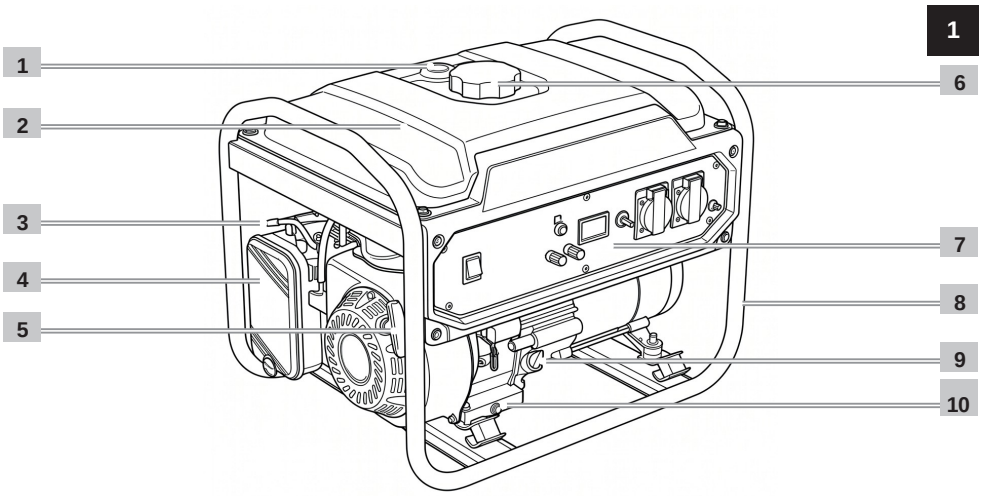

1	Показник рівня палива
2	Паливний бак
3	Дросильна заслонка
4	Повітряний фільтр
5	Рукоятка стартера
6	Кришка паливного бака
7	Панель управління •
8	Рама

hecht®
power tools

9	Отвір для заливання масла
10	Зливна пробка масла (якщо машина нею оснащена)

ОГЛЯД ЕЛЕМЕНТІВ УПРАВЛІННЯ — Залежно від придбаної моделі, деякі функції можуть бути відсутні на вашому генераторі. .

1

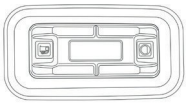

11A

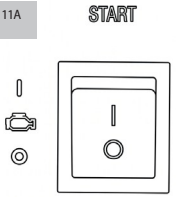

11B

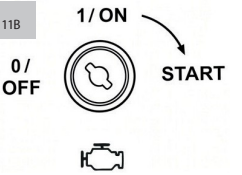

12

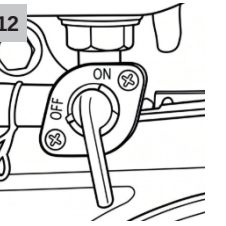

13A Автоматичний вимикач

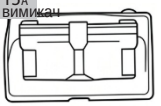

13B



Автоматичний вимикач

14A

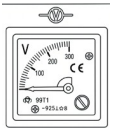

14B

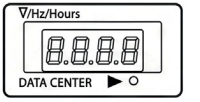

15 Заземлення

16



11AB	Вимикач двигуна
12	Паливний клапан
13AB	Автоматичний вимикач змінного струму 230 В
14AB	Вольтметр змінного струму
15	Заземлюючий штекер •
16	Індикатор низького рівня масла

17 A AC 230 В / 16 A

17B змінного струму / 32 A

18 400 В змінного струму / 16 A, 32 A

19 12 В постійног о струму

20A 12 В постійного

20B у

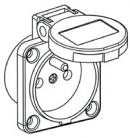

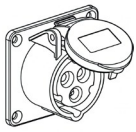

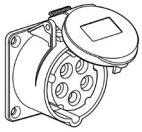







21



22

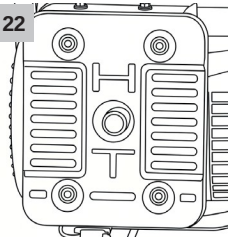

23

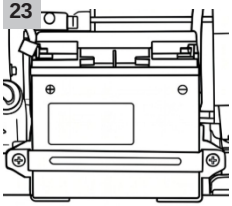

24

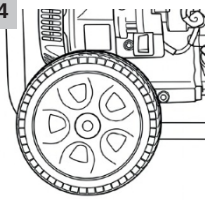

17AB	Розетка змінного струму ~ 230 В / 50 Гц
18	Розетка змінного струму ~ 400 В / 50 Гц • d Розетка змінного струму ~ 400 В / 50 Гц
19	Автоматичний вимикач постійного струму 12 В
20 A	Вихід постійного струму 12 В
21	Свічка запалювання b Zapalovací svíčka • l Zapaľovacia sviečka • Świeca zapłonowa •
22	Глушник із захисною решіткою
23	Акумулятор для запуску • d Starterbatterie • b Startovací baterie • l Štartovacia batéria • Bateria rozruchowa • h Indítóakkumulátor • Baterie de pornire
24	КОЛЕСО• • l Koliesko • Koło • h Kerék • Roată
25	Опорна ніжка • d Standfuß • b Stojánek • l Stojan • Stojak • h Állvány • Suport
26	Ручка для транспортування

ЗБИРАННЯ / МОНТАЖ

2

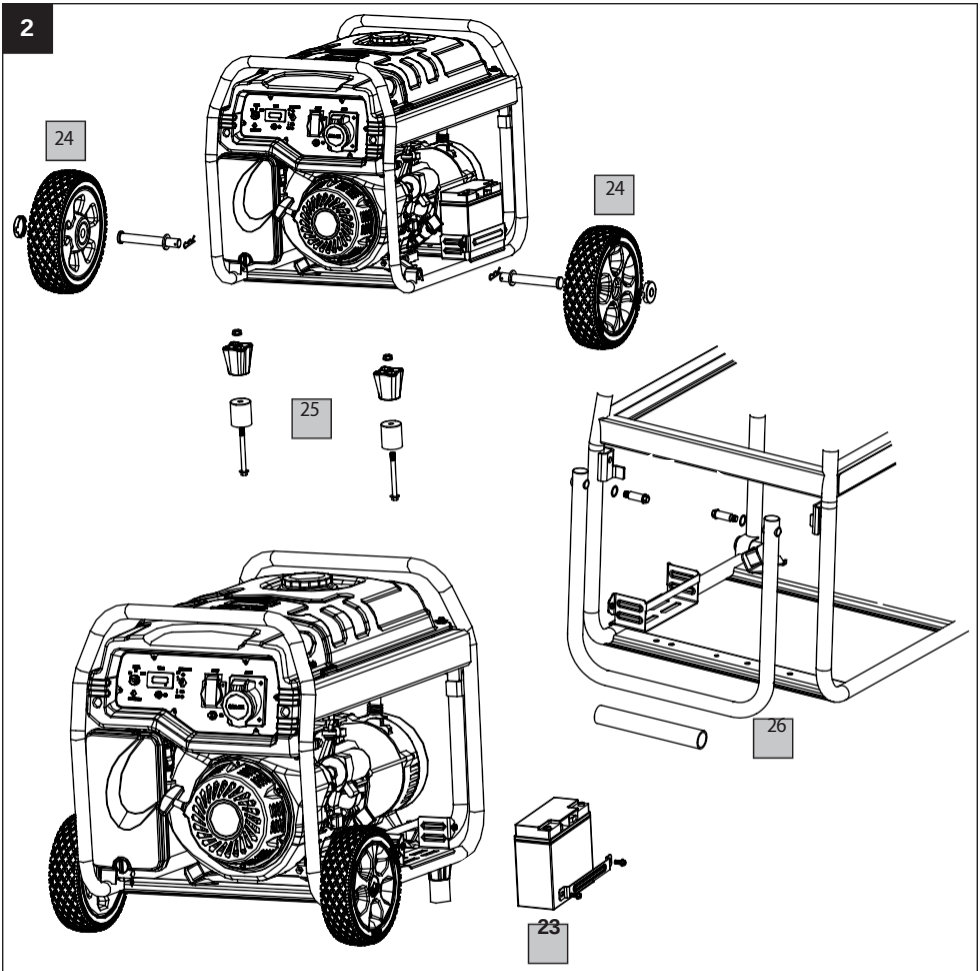

Збірка моделей, оснащених транспортними коліщатками / ручкою / підставкою / акумулятором

PL

RO

power tools

Зображення носять ілюстративний характер •

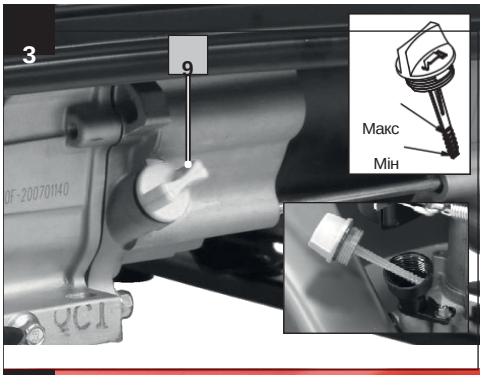

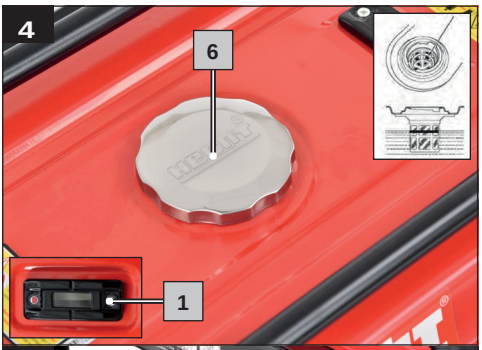

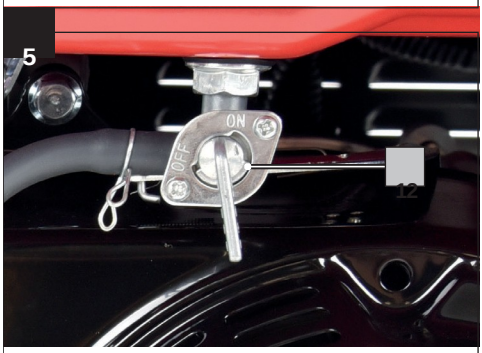



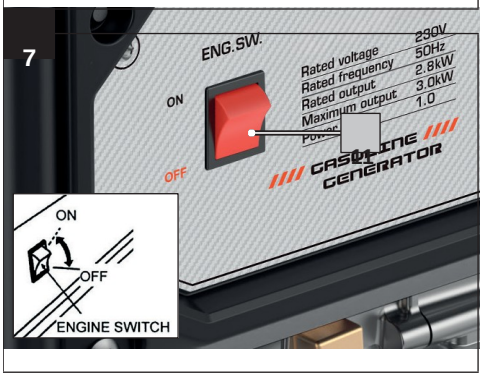

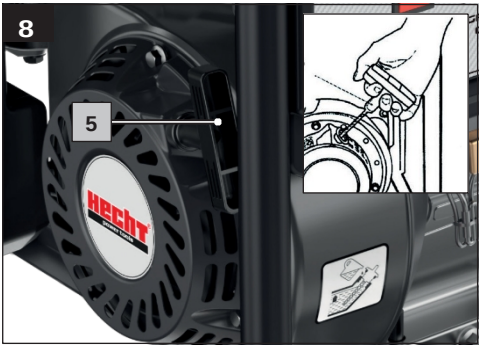

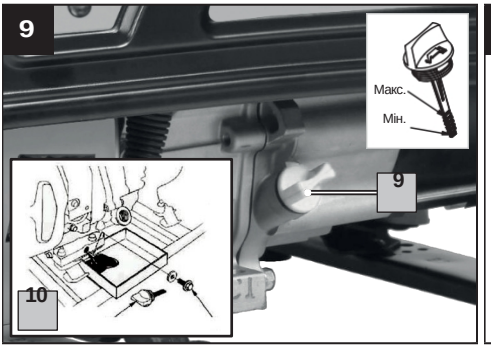
9
Макс.
Мін.
9
10


10
4
GASOLINE GENERATOR
HECHT

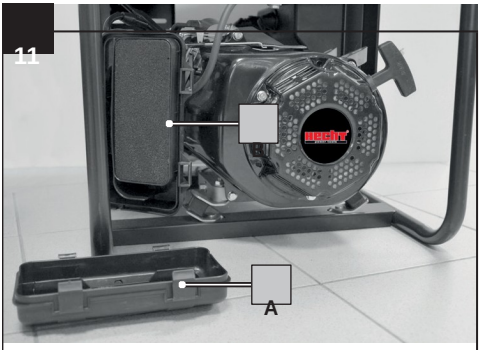
11
A

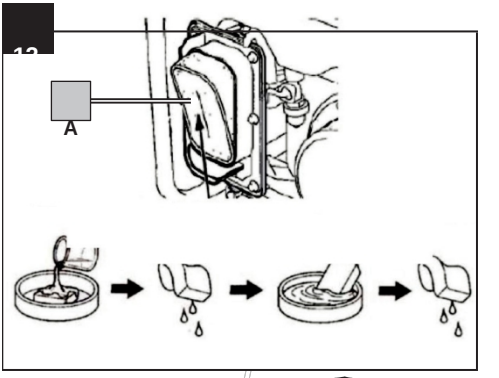
12
A

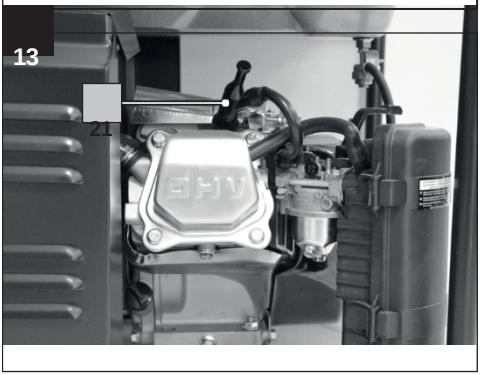
13
21
OHV

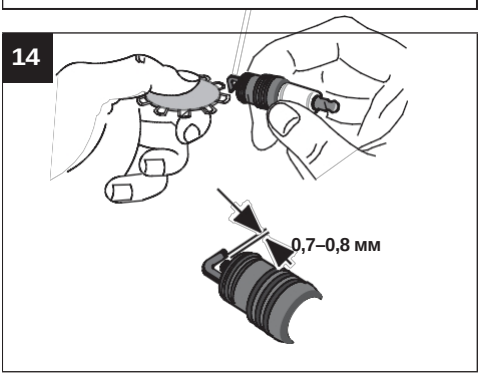
14
0,7–0,8 мм

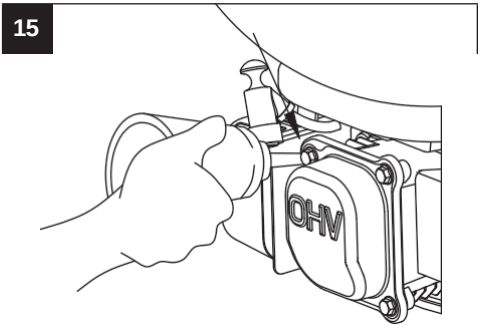
15
OHV

ЗАПЧАСТИНИ

f Витяг із переліку запасних частин. Номери деталей можуть змінюватися без попередження. Повний та актуальний перелік запасних частин можна знайти на **сайті www.hecht.cz** • d Витяг із переліку запасних частин. Номери деталей можуть змінюватися без попередження. Повний та актуальний перелік запасних частин можна знайти на **сайті www.hecht-garten.de** •

b Витяг із переліку запасних частин. Номери деталей можуть змінюватися без попереднього повідомлення. Повний та актуальний перелік запасних частин можна знайти на **сайті www.hecht.cz** • l Витяг із переліку запасних частин. Номери деталей можуть змінюватися без попереднього повідомлення. Повний та актуальний перелік запасних частин можна знайти на **сайті www.hecht.sk** • PL Витяг із переліку запасних частин. Номери деталей можуть бути змінені без попереднього повідомлення. Повний

та актуальний перелік запасних частин розміщено на сайті **www.hechtpolska.pl** • h Витяг із переліку запасних частин. Номери деталей можуть бути змінені без попереднього повідомлення. Актуальний та повний перелік запасних частин можна знайти на веб-сайті **www.hecht.hu**. • RO Витяг із переліку запасних частин. Номери деталей можуть бути змінені без попереднього повідомлення. Повний та актуальний перелік запасних частин можна знайти на **сайті www.hecht.ro**

	Номер деталі / Ersatzteil-Nummer / Číslo dílu / Číslo dielu / Numer części / Alkatrészszám / Numărul piesei				
EN • DE • CS • SK • PL • HU • RO	**HECHT GG 2501**	**HECHT GG 3301**	**HECHT GG 3302W**	**HECHT GG 6501**	**HECHT GG 13500**
f Повітряний фільтр • d Luftfilter • b Vzduchový filtr • l Vzduchový filter • PL RO Повітряний фільтр • h Légszűrő • Filtru de aer	фільтр HECHT GG 2501 2026	фільтр HECHT GG 3301 2026	фільтр HECHT GG 3302W 2026	фільтр HECHT GG 6501 2026	фільтр HECHT GG 13500 2026
f Свічка запалювання • d Zündkerze • b Zapalovací svíčka • l Zapaľovacia sviečka • PL Świeca zapłonowa • h Gyújtógyertya • RO Bujie	свічка HECHT GG 2501 2026	свічка HECHT GG 3301 2026	свічка HECHT GG 3302W 2026	свічка HECHT GG 6501 2026	свічка HECHT GG 13500 2026
f Акумулятор • d Акумулятор • b Акумулятор • l Акумулятор • PL Акумулятор • h Акумулятори • RO Baterie	-	-	-	акумулятор HECHT GG 6501 2026	Змішувач HECHT GG 13500 2026

f * При замовленні запасних частин для двигуна вкажіть, будь ласка, тип та серійний номер двигуна. • d * При замовленні запасних частин для двигуна, будь ласка, вкажіть у замовленні також тип та серійний номер двигуна. • b * При замовленні запасних частин для двигуна, будь ласка, вкажіть у замовленні також тип та серійний номер двигуна.

• l * При замовленні запасних частин для двигуна просимо вказати в замовленні також тип і серійний номер двигуна. • PL * Під час замовлення запасних частин для двигуна слід вказати також тип і серійний номер двигуна. • h * При замовленні запасних частин для двигуна просимо вказати в замовленні також тип і серійний номер двигуна. • RO * При замовленні запасних частин для двигуна просимо вказати у замовленні також тип і серійний номер двигуна.

РЕКОМЕНДОВАНІ АКСЕСУАРИ



HECHT 4T

- МОТОРНЕ МАСЛО / MOTORÖL / MOTOROVÝ OLEJ / MOTOROVÝ OLEJ / OLEJ SILNIKOWY / MOTOROLAJ / ULEI ДЛЯ ДВИГУНА



HECHT 5W-40

- МОТОРНА ОЛИВА / MOTORÖL / MOTOROVÝ OLEJ / MOTOROVÝ OLEJ / OLEJ SILNIKOWY / MOTOROLAJ / ULEI DE MOTOR



HECHT 5011

- СЕРВІСНИЙ НАБІР / SERVICE-KIT / SERVISNÍ SADA / SERVISNÁ SADA / РЕМОНТНИЙ НАБІР / SZERVIZKÉSZLET / KIT DE SERVICE



КАНІСТРА 5 Л

- 5-літровий пластиковий каністр для палива / 5-літровий каністр для бензину / каністр на 5 л бензину / каністр НА 5 Л БЕНЗИНУ / КАНІСТЕР ДЛЯ БЕНЗИНУ 5 Л / 5-ЛІТРОВИЙ БЕНЗИНОВИЙ КАНІСТЕР / БІДОН ДЛЯ БЕНЗИНУ 5 Л



КАНІСТРА 10 Л

- 10-літровий пластиковий каністр для палива / 10-літровий бензиновий каністр / каністр на 10 л бензину / каністр на 10 літра бензину / каністра на 10 літрів бензину / 10-літровий бензиновий каністр / каністра на 10 літрів бензину

EN

ІНСТРУКЦІЯ З ЕКСПЛУАТАЦІЇ



Зверніть особливу увагу на виділені інструкції, які вказують на такі ризики:

⚠ УВАГА! Сигнальне слово (словесна позначка), що використовується для вказівки на потенційно небезпечну ситуацію, яка може призвести до смерті або серйозних травм, якщо її не запобігти.

УВАГА! Сигнальне слово (словесна позначка). У разі недотримання інструкцій ми попереджаємо про потенційну небезпеку отримання легких або помірних травм та/або пошкодження обладнання чи майна.

Важливе повідомлення.

Примітка: *Містить корисну інформацію.*

DE

CS

SK

PL

HU

RO

ЗМІСТ

СИМВОЛИ БЕЗПЕКИ 4
ТЕХНІЧНІ ХАРАКТЕРИСТИКИ....9
ВИХОДИ ВИБРАНОГО АСОРТИМЕНТУ ПРИСТРОЇВ 14
ОПИС ПРОДУКТУ....16
ІЛЮСТРОВАНИЙ ПОСІБНИК....19
ЗАПАСНІ ЧАСТИНИ....22
РЕКОМЕНДОВАНІ АКСЕСУАРИ 23
ЗАГАЛЬНІ ІНСТРУКЦІЇ З ТЕХНІКИ БЕЗПЕКИ ДЛЯ БЕНЗИНОВИХ ГЕНЕРАТОРІВ 25
1. ПРИЗНАЧЕННЯ 25
2. ЦІЛЬ ВИКОРИСТАННЯ....25
3. ПІДГОТОВКА 26
3.1 ЗОНА РОБОТИ 26
3.2 УМОВИ ВИКОРИСТАННЯ ВИРОБУ....26
3.3 ІНСТРУКЦІЇ З ТЕХНІКИ БЕЗПЕКИ, СПЕЦИФІЧНІ ДЛЯ ЦЬОГО ПРИСТРОЮ ІНСТРУКЦІЇ....27
3.4 ВИКОРИСТАННЯ БЕНЗИНОВИХ МАШИН....27
3.5 ЕЛЕКТРИЧНА БЕЗПЕКА....28
3.6 ЗАЗЕМЛЕННЯ 29
3.7 ЗАСОБИ ІНДИВІДУАЛЬНОГО ЗАХИСТУ 29
3.8 ЗАЛИШКОВІ РИЗИКИ....30
3.9 ІНСТРУКЦІЇ З БЕЗПЕКИ ЩОДО СВИНЦЕВО-КИСЛОВИХ АКУМУЛЯТОРІВ 30
4. РОЗПАКОВУВАННЯ 30
5. МОНТАЖ 31
6. ПЕРЕД ЗАПУСКОМ ДВИГУНА....31
6.1 МОТОРНЕ МАСЛО....31
6.2 ПАЛИВО....32
6.3 ПЕРЕДЕКСПЛУАТАЦІЙНА ПЕРЕВІРКА ДВИГУНА 32
6.4 ВЕЛИКІ ВИСОТИ....33
7. ЕКСПЛУАТАЦІЯ 33
7.1 СТАРТЕРНИЙ ГЕНЕРАТОР 33
7.2 НОРМАЛЬНЕ ВИМКНЕННЯ....34
7.3 АВАРІЙНЕ ВИМКНЕННЯ (ТІЛЬКИ У ВИПАДКУ НЕБЕЗПЕКИ) 34
7.4 ....
ДАТЧИК РІВНЯ МАСЛА 34
8. ВИКОРИСТАННЯ ГЕНЕРАТОРА 34
8.1 ВИКОРИСТАННЯ ЗМІННОГО СТРУМУ 34
8.2 ВИКОРИСТАННЯ ПОСТІЙНОГО СТРУМУ (12 В).35
8.3 АВТОМАТИЧНІ ВИМИКАЧІ....36
9. ЯК ВИЗНАЧИТИ НЕОБХІДНУ ПОТУЖНІСТЬ 36
10. ТЕХНІЧНЕ ОБСЛУГОВУВАННЯ....36
10.1 ОЧИЩЕННЯ 37
10.2 ГРАФІК ТЕХНІЧНОГО ОБСЛУГОВУВАННЯ .37
10.3 ТЕХНІЧНЕ ОБСЛУГОВУВАННЯ ДВИГУНА 38
11. ЗБЕРІГАННЯ 40
11.1 ДОВГОСТРОКОВЕ ЗБЕРІГАННЯ (ПОЗА СЕЗОНОМ) .40
11.2 ЗАВЕРШЕННЯ ЗБЕРІГАННЯ 40
11.3 ЗБЕРІГАННЯ ПАЛИВА....41
11.4 ЗБЕРІГАННЯ АКУМУЛЯТОРА....41
12. ТРАНСПОРТУВАННЯ....41
13. УСУНЕННЯ НЕСПРАВНОСТЕЙ....42
13.1 РІШЕННЯ....42
13.2 СЕРВІС ТА ЗАПАСНІ ЧАСТИНИ....43
14. ПЕРША ДОПОМОГА....43
15. УТИЛІЗАЦІЯ 44
16. ПОВІДОМЛЕННЯ ЩОДО ПРАВ У РАЗІ НЕДОСТАТНЬОГО ВИКОНАННЯ ОБОВ'ЯЗКІВ.....44
ПІДТВЕРДЖЕННЯ ОЗНАЙОМЛЕННЯ З ПРАВИЛА ЕКСПЛУАТАЦІЇ ПРИСТРОЮ....45
ПЕРЕКЛАД ДЕКЛАРАЦІЇ ВІДПОВІДНОСТІ ЄС/ЄС 46

HECHT®

power tools

ЗАГАЛЬНІ ІНСТРУКЦІЇ З ТЕХНІКИ БЕЗПЕКИ ДЛЯ БЕНЗИНОВИХ ГЕНЕРАТОРІВ

1. ПРИЗНАЧЕННЯ ВИКОРИСТАННЯ « »

Цей виріб призначений виключно для використання:

- для вироблення електроенергії
- для живлення електроприладів із споживанням електроенергії, що не перевищує номінальну потужність пристрою (з урахуванням пускових струмів).
- для приватного використання
- відповідно до відповідних описів та інструкцій з безпеки, наведених у цій інструкції з експлуатації.

Будь-яке інше використання не відповідає призначенню.

Цей тип генератора НЕ ПРИЗНАЧЕНИЙ для живлення чутливих електронних пристроїв.

- **Якщо під час транспортування або розпакування ви помітили будь-які пошкодження, негайно повідомте про це свого постачальника. НЕ ВВЕДЕННЯ В ЕКСПЛУАТАЦІЮ.**

2. ПРИЗНАЧЕННЯ ВИКОРИСТАННЯ ГЕНЕРАТОРА « »

⚠ УВАГА!

БУДЬ ЛАСКА, ПРОЧИТАЙТЕ ІНСТРУКЦІЮ З ЕКСПЛУАТАЦІЇ!

Перед початком роботи прочитайте всі інструкції. Зверніть особливу увагу на правила техніки безпеки. *Увесь обслуговчий персонал повинен пройти відповідне навчання щодо використання, експлуатації та налаштування обладнання, а також бути добре ознайомленим із забороненими діями.*

НЕДОТРИМАННЯ ІНСТРУКЦІЙ ТА НЕДОТРИМАННЯ ЗАХОДІВ БЕЗПЕКИ МОЖЕ ПРИЗВЕСТИ ДО ПОВРЕЖЕННЯ ВИРОБУ АБО СЕРЙОЗНИХ ТРАВМ!

Примітка: *Зберігайте цю інструкцію з експлуатації та користуйтеся нею, коли вам знадобиться додаткова інформація. Якщо ви не розумієте деякі з цих інструкцій, зверніться до вашого дилера. Якщо ви позичаєте виріб іншій особі, необхідно разом з ним передати й цю інструкцію з експлуатації.*

Зверніть увагу, що наші вироби не призначені для комерційного, торговельного чи промислового використання відповідно до їхнього призначення. Ми не несемо відповідальності, якщо виріб використовується в таких або подібних умовах.

Якщо виріб

- використовується не за призначенням
- введення в експлуатацію з видимим дефектом або після неповного чи нефахового монтажу
- використовується з аксесуарами, які не рекомендовані в цьому посібнику
- непрофесійно відремонтований або модифікований

законодавчо встановлена гарантія та відповідальність за дефекти, а також будь-яка відповідальність з боку виробника втрачають чинність.

Ні виробник, ні продавець не несуть відповідальності за будь-які збитки, завдані майну або здоров'ю користувача чи третіх осіб, що можуть виникнути у безпосередньому зв'язку з неналежним використанням виробу.

hecht®
power tools

EN

Користувач не повинен втручатися в деталі та налаштування, які опечатані виробником або його представником!

Не перевантажуйте! Використовуйте виріб лише для тих потужностей, на які він розрахований. Виріб, призначений для конкретного призначення, виконує його краще та безпечніше, ніж той, що має подібну функцію. Тому завжди використовуйте виріб, що відповідає конкретному призначенню.

DE

У разі необхідності дотримуйтесь законодавчих вказівок та нормативних вимог, щоб запобігти можливим нещасним випадкам під час експлуатації, а також дотримуйтесь національних/місцевих норм щодо робочого часу. Місцеві норми можуть встановлювати віковий ценз для оператора. *Зверніться до місцевих органів влади.*

CS

УВАГА!

Ніколи не використовуйте виріб, якщо поблизу знаходяться люди, особливо діти або домашні тварини.

УВАГА!

SK

Перед першим використанням необхідно ознайомитися з розташуванням та призначенням кожного елемента управління. *Навчіться швидко зупиняти машину та вимикати контролери***.**

Необхідно опанувати та зрозуміти основні особливості безпечної роботи з машиною (обладнанням), а також основи її технічного обслуговування, ремонту та зберігання.

3. ПІДГОТОВКА

PL

УВАГА!

- **Ніколи не дозволяйте використовувати цей виріб дітям або особам, які не ознайомлені з цими інструкціями.**
- **Цей виріб не призначений для використання особами з обмеженими сенсорними або розумовими здібностями, а також особами, яким бракує досвіду та знань, за винятком випадків, коли вони перебувають під наглядом особи, відповідальної за їхню безпеку, або якщо ця особа проінструктувала їх щодо використання цього виробу. Виріб не призначений для використання дітьми та особами з обмеженою рухливістю або слабким фізичним станом. Вагітним жінкам настійно рекомендується проконсультуватися з лікарем перед використанням цього виробу.**
- **Використання інших аксесуарів або насадок, крім зазначених у інструкції з експлуатації, може призвести до травмування.**
- **Ознайомтеся з його застосуванням та обмеженнями, а також із конкретними потенційними небезпеками, пов'язаними з цим інструментом.**

HU

RO

3.1 ЗОНА РОБОТИ

- Утримуйте робочу зону в чистоті та забезпечте її достатнє освітлення. Захаращені та темні місця сприяють виникненню нещасних випадків.
- **Не запускайте двигун у закритому приміщенні, де може накопичуватися оксид вуглецю.**

3.2 УМОВИ ЕКСПЛУАТАЦІЇ ВИРОБУ

- Генератор повинен стояти на рівній і твердій поверхні. Експлуатація пристрою на нерівних поверхнях може призвести до витоку палива.

- Ніколи не використовуйте генератор під час дощу, у вологому середовищі, у мокрому стані або під снігопаду.
  Існує ризик ураження електричним струмом, пошкодження обладнання або виникнення пожежі.
- Не використовуйте прилад у вибухонебезпечних середовищах, наприклад, у присутності легкозаймистих рідин, газів або пилу. Прилад утворює іскри, які можуть запалити пил або пари.
- Завжди розміщуйте генератор на відстані не менше 1,5 м від стіни або іншого обладнання.
- Ніколи не використовуйте прилад у вибухонебезпечних середовищах.
- Генератори можна використовувати лише на відкритому повітрі, поза гаражем, подалі від відкритих вікон.
  Забезпечте належну вентиляцію – існує ризик отруєння вихлопними газами.

3.3 ІНСТРУКЦІЇ З ТЕХНІКИ БЕЗПЕКИ, СПЕЦИФІЧНІ ДЛЯ ЦЬОГО ПРИСТРОЮ

- **Машину заборонено використовувати для живлення чутливого електронного обладнання.**
- Машиною може керувати лише одна особа.
- Пристрій призначений для використання в побуті. Він не призначений для професійного постійного використання.
- Навантаження має залишатися в межах номінальних значень, зазначених на табличці технічних характеристик генератора; перевантаження може пошкодити пристрій або скоротити термін його служби.
- Не проводьте жодних несанкціонованих регулювань на регуляторі з метою збільшення або зменшення частоти обертання двигуна.
- Якщо ви використовуєте подовжувачі, переконайтеся, що вони заземлені та мають достатній переріз дроту для даного застосування.
- Не накривайте пристрій під час його використання. Не торкайтеся пристрою, коли він працює.
- Агрегат повинен досягти робочої частоти обертання, перш ніж підключати електричні навантаження. Відключіть навантаження перед тим, як вимкнути генератор. Вимкніть усе обладнання, що живиться від генератора, перед тим, як зупинити генератор.
- Пристрій не можна підключати до інших розеток.
- Перед використанням переконайтеся, що на генераторі немає пошкоджених шлангів, ослаблених або відсутніх хомутів, пошкодженого бака чи кришки. Усі дефекти слід усунути перед використанням.
- Завжди тримайте дітей подалі від генераторів.
- Монтаж та капітальний ремонт генератора можуть виконувати лише спеціально навчені фахівці.
- **У разі тривалої експлуатації генератора рекомендується використовувати засоби захисту від шуму.**
- Не вмикайте та не працюйте з пристроєм, якщо у вас мокрі руки або ви перебуваєте у вологих умовах.
- **Підключення до електромережі для постійної експлуатації (наприклад, як резервне джерело електроенергії) має виконуватися кваліфікованим фахівцем у галузі електротехніки та відповідати всім чинним нормам і правилам. Підключення підлягає затвердженню (перевірці) відповідною розподільчою станцією і має бути технічно забезпечене таким чином, щоб унеможливити підключення генератора до електромережі під час її роботи. Неправильне підключення може становити небезпеку для працівників, які обслуговують системи електророзподілу та мають контакт з електропроводами; крім того, після відновлення електропостачання генератор може вибухнути, загорітися або спричинити пожежу.**
- Переконайтеся, що всі електроприлади, які ви хочете підключити до генератора, знаходяться в справному стані та не мають жодних функціональних несправностей. Якщо ви виявили якусь несправність (прилад працює повільно, несподівано зупиняється, видає нехарактерний шум, димить...), негайно вимкніть генератор. Потім від'єднайте прилад від мережі та усуньте причину несправності.

3.4 ВИКОРИСТАННЯ БЕНЗИНОВИХ МАШИН « »

З огляду на комплектуючі, умови експлуатації та виробничі відхилення, продуктивність двигуна в приладі може не досягати максимального заявленого значення.

EN

DE

CS

SK

PL

HU

RO

⚠ УВАГА!

- **Під час роботи двигун виділяє оксид вуглецю. Це безбарвний, без запаху, отруйний газ. Вдихання оксиду вуглецю може спричинити нудоту, втрату свідомості, порушення репродуктивної функції та навіть смерть.**
- **Під час роботи двигун виділяє тепло. Деталі двигуна та глушника під час роботи нагріваються до дуже високих температур. Дотик до них може спричинити серйозні опіки. Якщо вони знаходяться поблизу легкозаймистих матеріалів, наприклад, листя, трави, чагарників тощо, може статися загоряння.**

- Вихлопний глушник залишається гарячим ще деякий час після вимкнення пристрою. Будьте обережні та не торкайтеся його.
- Не використовуйте бензиновий прилад, якщо не працює вимикач двигуна.
- Під час роботи з бензиновим інструментом ніколи не застосовуйте надмірну силу. Інструмент, призначений для виконання певної роботи, робить це краще та безпечніше, тому завжди використовуйте інструмент, що відповідає конкретному завданню.
- Належним чином доглядайте за бензиновими машинами. Переконайтеся, що рухомі деталі правильно відрегульовані та не заклинило.
- Не нахиляйте машину так, щоб вона могла перекинутися або стався витік бензину чи масла.

С Перед запуском двигуна зверніть увагу на інструкції з техніки безпеки та попередження, наведені у відповідному розділі.

3.5 ЕЛЕКТРИЧНА БЕЗПЕКА « »

⚠ УВАГА!

Під час використання цього пристрою необхідно дотримуватися основних заходів безпеки, включаючи наведені нижче інструкції, щоб зменшити ризик виникнення пожежі, ураження електричним струмом та травмування.

- Перед запуском двигуна завжди вимикайте автоматичний вимикач живлення, якщо це дозволяє конструкція.
- Підключайте пристрій лише до джерела живлення з відповідним значенням напруги
- Електричне обладнання повинно бути без будь-яких дефектів.

С УВАГА! Під час роботи з кількома приладами.

- Не вмикайте дві або більше машин одночасно. Вмикайте їх по черзі.
- Захистіть себе від ураження електричним струмом.
- Не переносьте і не переміщуйте прилад за шнур живлення, не витягуйте штекер із розетки, тягнучи за шнур живлення. Захищайте шнур живлення від нагрівання, жиру та гострих країв.
- Не підключайте пошкоджений кабель живлення до мережі та не торкайтеся пошкодженого кабелю до його відключення від мережі. Пошкоджений кабель живлення може призвести до контакту з частинами, що знаходяться під напругою.
- **ГЕНЕРАТОРИ НІ В ЯКИХ ОБСТАВИНАХ НЕ МОЖУТЬ БУТИ ВСТАНОВЛЕНІ САМОСТІЙНО до стаціонарної системи електропостачання в якості резервного джерела. У окремому випадку, що передбачає підключення до альтернативного джерела живлення в системі електропостачання, таке підключення може виконувати лише кваліфікований електрик, який має відповідну компетенцію для виконання таких підключень та знає про проблеми, пов'язані з використанням переносних джерел живлення**

з точки зору безпеки та чинних електротехнічних норм, а також здатний оцінити відмінності між пристроями, що працюють у громадській розподільчій мережі, та обладнанням, що живиться від генератора. За будь-які пошкодження або травми, спричинені неналежним підключенням до громадської розподільчої мережі, розподільник не несе відповідальності.

- Використовуйте лише стандартні розетки та кабелі, що відповідають чинним стандартам.
- Через механічні навантаження (згинання, розтягування) використовуйте гнучкий кабель із гумовою ізоляцією — він є більш довговічним.
- Якщо ви використовуєте генератор поза межами громадської розподільної мережі як автономне основне джерело живлення, проконсультуйтеся з електриком щодо правильного підключення. Також проконсультуйтеся з фахівцем щодо перерізу та довжини подовжувача, особливо під час одночасного використання декількох приладів.
- У разі генератора з більшою потужністю ніколи не підключайте до однієї з його «класичних» розеток навантаження, що перевищує 16 А (3 680 Вт). Це особливо важливо під час використання подовжувача з декількома розетками.
- **Генератор не слід використовувати для живлення обладнання для електрозварювання. Таке використання може спричинити серйозні пошкодження пристрою, які не покриваються гарантією.**
- Захист від ураження електричним струмом забезпечується автоматичними вимикачами, що відповідають джерелу живлення. Ці вимикачі можна замінювати лише на вимикачі з такими самими параметрами та характеристиками.
- Не модифікуйте та не переробляйте генератор, не підключайте до нього жодних додаткових пристроїв або подовжувачів вихлопної труби двигуна генератора.
- Будь-яке втручання або ремонт в електричній установці може виконуватися лише кваліфікованим електриком, який має дозвіл від виробника.

3.6 ЗАЗЕМЛЕННЯ

- **Генератор призначений переважно для підключення електроприладів класу захисту II.** При використанні електроприладів класу II заземлення генератора не потрібне.
- **Електроприлади класу захисту I можна підключати лише за умови, що центральний блок належним чином заземлений та оснащений відповідними засобами безпеки.** Таке заземлення та підключення має виконувати лише фахівець, обізнаний у цій галузі, який здатний розробити відповідне рішення.
- **Підключення приладів класу захисту 0 неможливе.**

3.7 ЗАСОБИ ІНДИВІДУАЛЬНОГО ЗАХИСТУ

- **Використовуйте відповідні засоби захисту очей!** *Звичайні окуляри не забезпечують достатнього захисту. Вони не оснащені спеціальними захисними лінзами та закритими боковинами.*

Машина працює дуже шумно.

- **Використовуйте засоби захисту слуху з достатнім рівнем шумопоглинання.**
- **Засоби захисту, такі як протиковзке захисне взуття, каска, респіратор, рукавички тощо,** *що використовуються відповідно до умов роботи,* **зменшують ризик отримання травм.**
- **Під час роботи з машиною завжди носіть робоче взуття та довгі штани. Ніколи** *не* **працюйте без міцного взуття або у відкритих сандалях.** *Не носіть вільний одяг або прикраси, заберіть волосся назад. Вільний одяг, прикраси або довге волосся можуть зачепитися за рухомі деталі.*

EN

3.8 ЗАЛИШКОВІ РИЗИКИ, ПОВ'ЯЗАНІ З « »

Навіть при використанні відповідно до інструкцій не всі ризики можна усунути. Ризики можуть включати:

- **Механічні –** *порізи, викид.*
- **Електричні –** *прямий контакт з частинами, що знаходяться під напругою, непрямий контакт з частинами, що знаходяться під напругою, у разі несправності.*
- **Термічні –** *опіки, обшпарювання, контакт із гарячими поверхнями.*
- **Шум –** *втрата слуху, фізіологічні розлади.*
- **Вібрація –** *пошкодження кровоносних судин і нервів у руках (наприклад, синдром «білих пальців»).*
- **Шкідливі речовини –** *контакт або вдихання рідин, газів, аерозолів, диму, пилу, вихлопних газів.*
- **Пожежа або вибух –** *наприклад, внаслідок розлитого палива.*
- **Ергономічні фактори –** *неправильне положення тіла, перевантаження, невідповідна конструкція рукоятки, порушення рівноваги.*
- **Управління –** *несподіваний запуск, перевищення швидкості, неможливість зупинити машину, відмова системи управління***.**
- **Викид –** *викид предметів, розбризкування рідин.*

DE

CS

Виріб відповідає стандартам та вимогам щодо електромагнітної сумісності, але його дуже слабке поле може створювати перешкоди для роботи деяких кардіостимуляторів – проконсультуйтеся з лікарем.

3.9 ІНСТРУКЦІЇ З ТЕХНІКИ БЕЗПЕКИ ДЛЯ СВИНЦЕВО-КИСЛОВИХ АКУМУЛЯТОРІВ « »

SK

(ТІЛЬКИ ДЛЯ МАШИН З ЕЛЕКТРИЧНИМ ЗАПУСКОМ)

Акумулятор містить небезпечні речовини (свинець, кислоту). Поводьтеся з ним обережно.

Коротке замикання та перезарядження

- Захищайте клеми від короткого замикання — існує ризик пожежі, опіків та вибуху. Не допускайте перезарядження (ризик утворення вибухонебезпечних газів). Заряджайте лише у провітрюваному приміщенні, подалі від вогню та іскор.

PL

Сумісність типів

- При заміні використовуйте акумулятор з такою самою напругою, ємністю, технологією (типом) та, якщо можливо, такою самою моделлю.

Пошкодження та витік

У разі механічного пошкодження слід уникати контакту з електролітом, що витік. У разі контакту промийте водою; зверніться до лікаря, якщо постраждали очі або виникли опіки.

HU

Додаткові правила

- Під час підключення дотримуйтесь полярності (+ і –).
- Не використовуйте зарядний пристрій, призначений для акумуляторів іншого типу (наприклад, літій-іонних).
- Для звичайних (залитих) акумуляторів перевіряйте рівень електроліту та доливайте лише дистильовану воду.
- Не відкривайте герметичні (AGM/гелеві) акумулятори.
- Захищайте від морозу та температур вище 50 °C.
- Використовуйте ізольовані інструменти, щоб запобігти короткому замиканню.

RO

4. РОЗПАКОВУВАННЯ

- Після розпакування виробу ретельно огляньте всі деталі.
- Не викидайте пакувальні матеріали, доки не перевірите, чи вони не є частиною виробу.

- Елементи упаковки (поліетиленові пакети, скріпки тощо) не залишайте у доступному для дітей місці, оскільки вони можуть становити небезпеку. Існує небезпека проковтування або задухи!
- Рекомендуємо зберегти упаковку для подальшого використання. Упаковкові матеріали необхідно утилізувати або переробити відповідно до чинного законодавства.

Кріпильні елементи можуть розхитуватися під час транспортування в упаковці.

- **Стандартні комплектуючі можуть змінюватися без попередження.**

5. ЗБИРАННЯ

1. Якщо потрібно зібрати певні компоненти генератора (наприклад, колеса, ручки, акумулятор), дотримуйтесь графічних інструкцій зі складання, наведених у ІЛЮСТРОВАНОМУ ПОСІБНИКУ **(рис. 2)**.
2. Під час підключення акумулятора будьте особливо обережні, щоб уникнути зворотної полярності та/або короткого замикання.
3. Виконайте збірку ПЕРЕД заправкою оливи та бензину. Не використовуйте машину, якщо вона не зібрана!

6. ПЕРЕД ЗАПУСКОМ ДВИГУНА « »

Примітка: *Усі вироби Hecht з двигунами проходять випробування на відповідність допустимим нормам викидів. Двигуни випробовуються та налаштовуються під час роботи. Тому на вихлопній системі або інших деталях можуть бути сліди такого використання.*

УВАГА!

Машина поставляється без палива та масла. *Після випробувань у двигуні може залишитися масло (невідомого типу та кількості). У такому разі злийте його. Залийте нове масло відповідно до технічних характеристик та паливо.*

6.1 ДВИГУНА МАСЛО

- **Використовуйте лише рекомендовані типи моторних мастил відповідного класу експлуатаційних характеристик.** *(Рекомендований тип мастила вказано у технічних характеристиках)*
- **НЕ ЗМІШУЙТЕ РІЗНІ ТИПИ МАСТИЛ!**
- **Неправильне доливання або низький рівень масла можуть призвести до непоправного пошкодження двигуна.**

1. Зніміть кришку заливної горловини (масляного щупа) **[9]** і витріть її насухо.
2. Перевірте, чи залишилося масло в двигуні. Якщо так, злийте його.
3. Спочатку залийте нове експлуатаційне масло відповідно до технічних характеристик (трохи менше, ніж зазначена кількість).
4. Повністю вставте кришку в горловину (не закручуйте її) і зніміть її.
5. Зчитайте рівень на щупі – він повинен знаходитися між верхньою та нижньою позначками **(рис. 3)**.
6. Якщо рівень нижче нижньої позначки, долийте оливу; якщо вище верхньої позначки, злийте частину (не переливайте).
7. Встановіть кришку на місце.

Замінюйте оливу відповідно до розділу «ТЕХНІЧНЕ ОБСЛУГОВУВАННЯ / ЗАМІНА ОЛИВИ».

EN

6.2 ПАЛИВО

Використовуйте лише чистий, неетильований автомобільний бензин (стандартної якості та марки відповідно до пори року) без масляних домішок.

Виробник не рекомендує використовувати бензин, термін зберігання якого перевищує один місяць. Існує ризик засмічення карбюратора.

- Ніколи не використовуйте бензин із підвищеним вмістом етанолу.
- Використання алкілованого бензину можливе лише відповідно до інструкцій виробника бензину.

DE

6.2.1 ЗАПРАВКА

⚠ УВАГА!

Бензин та його пари є легкозаймистими та вибухонебезпечними!

CS

Запобігайте виникненню пожежі.

- **Ніколи не заправляйте паливом у приміщенні.** *Може статися накопичення, займання та вибух паливних парів.*
- **Під час заправки не куріть і не використовуйте відкрите полум'я.**
- **Переконайтеся, що ви перебуваєте подалі від джерел тепла, іскор та відкритого вогню.**
- **Якщо стався розлив бензину, не запускайте двигун. Негайно приберіть розлитий бензин. Перемістіть машину з місця розливу бензину та зачекайте, доки паливні пари не розсіються, щоб уникнути можливого загоряння.**
- **Вимкніть двигун. Ніколи не знімайте кришку паливного бака та не доливайте паливо, коли двигун працює або гарячий. Після вимкнення двигуна зачекайте, доки двигун та вихлопна система повністю охолонуть.**

SK

1. Зніміть кришку паливного бака **[6]**.
2. Заправте паливний бак не вище, ніж на 1 см від дна заливної горловини (перевірте за допомогою покажчика) **(рис. 4)**.
3. Не переповнюйте бак!
4. Перед запуском двигуна витріть розлитий бензин.
5. Усі кришки бака та ємностей для палива потрібно встановити на місце та щільно закрутити.

PL

Переконайтеся, що у паливний бак не потрапляють вода та бруд.

HU

Примітка: *Паливо може пошкодити фарбу та деякі види пластмаси. Під час доливання палива в бак будьте обережні та намагайтеся не розливати бензин. Пошкодження, спричинені розливом палива, не покриваються гарантією.*

RO

6.3 ПЕРЕДЕКСПЛУАТАЦІЙНА ПЕРЕВІРКА ДВИГУНА « »

Перед запуском двигуна завжди перевіряйте:

- загальний стан машини (витік рідини, ослаблені або пошкоджені деталі)
- рівень палива
- рівень мастила (двигун, коробка передач, система змащування, залежно від моделі машини)
- повітряний фільтр **[4]** (якщо встановлено)
- правильність установки кінцівки свічки запалювання **[21]**
- чистота органів управління (перемикачі, ручки)
- засоби безпеки та захисту
- пристрої, інструменти з двигуном.

hecht® power tools

С Перед початком роботи усуньте всі потенційні проблеми або зверніться до сервісного техніка

EN

6.4 ВИЩІ ВИСОТИ

- На великих висотах (вище 1600 м) змінюється співвідношення палива та повітря в суміші — у результаті продуктивність двигуна може знизитися, а витрата палива — збільшитися. Додаткову інформацію можна отримати у сервісному центрі.

7. ЕКСПЛУАТАЦІЯ

7.1 ЗАПУСК ГЕНЕРАТОРА « »

Агрегат повинен стояти на рівній та твердій поверхні. Перед запуском двигуна від'єднайте всі навантаження від клем змінного та постійного струму.

DE

- **Дайте двигуну прогрітися протягом 3 хвилин без навантаження. Підключаючи кілька пристроїв, починайте з тих, що споживають найбільше енергії, і закінчуйте тими, що споживають найменше (електродвигуни споживають більше струму під час запуску). Не перевищуйте значення вихідного струму.**

CS

⚠ УВАГА!

Вуглекислий газ є токсичним. Його вдихання може призвести до втрати свідомості та навіть смерті. Уникайте місць та дій, що можуть призвести до контакту з вуглекислим газом.

SK

	РУЧНИЙ ЗАПУСК	ЕЛЕКТРИЧНИЙ ЗАПУСК
1.	Відключіть усі прилади від генератора.	
2.	Перевірте підключення кінця кабелю запалювання до свічки запалювання.**[21]**	
3.	Поверніть ключ запалювання **[11]** у положення ON.	
4.	Переведіть паливний клапан **[12]** у положення «ON».	
5.	Встановіть дросель (важіль) **[3]** у положення CHOKE (для холодного двигуна). Для прогрітого двигуна залиште його в положенні RUN.	
6.	Запуск: обережно потягніть за рукоятку стартера **[5]**, доки не відчуєте опір, а потім швидко потягніть її вгору. УВАГА! **Ніколи не тягніть за рукоятку, коли генератор працює – це може пошкодити двигун.** **Не дозволяйте ручці різко відскочити назад — повертайте її повільно, щоб уникнути пошкодження стартера.** *Різкий відбій стартера може спричинити травму руки (удар об двигун).*	Запуск: Поверніть ключ **[11]** у положення START. С Якщо двигун не запуститься протягом 5 секунд, припиніть запуск і перевірте машину. Повторіть запуск не більше двох разів з однохвилинною паузою (щоб запобігти пошкодженню стартера).

PL

HU

RO

	РУЧНИЙ ЗАПУСК	ЕЛЕКТРИЧНИЙ ЗАПУСК
7.	Як тільки двигун запуститься, повільно поверніть рукоятку стартера назад у тримач.	Після запуску двигуна відпустіть ключ.
8.	Регулювання дросельної заслінки: Після запуску двигуна повільно перемістіть важіль у положення «RUN». Перед кожним регулюванням важеля дросельної заслінки дочекайтеся стабілізації роботи двигуна. Експлуатуйте двигун із важелем дросельної заслінки в положенні «RUN»	
9.	Перед тим, як вимкнути генератор, вимкніть усі пристрої, що живляться від нього.	

С Якщо двигун не запускається або глухне, перш ніж шукати інші несправності, перевірте рівень масла в двигуні.

7.2 ЗВИЧАЙНЕ ВИМКНЕННЯ « »

1. Відключіть усі електроприлади.
2. Дайте двигуну попрацювати на холостому ходу протягом декількох хвилин (для охолодження).
3. Вимкніть головний вимикач живлення.
4. Заглушіть двигун (поверніть ключ або важіль у положення «OFF»).
5. Закрийте паливний клапан (положение «OFF»).

7.3 АВАРІЙНЕ ВИМКНЕННЯ (ТІЛЬКИ У РАЗІ НЕБЕЗПЕКИ, ВКАЗАНОЇ У РОЗДІЛІ « »)

- **У разі небезпеки** (наприклад, дим, витік палива, заклинювання приладу) негайно вимкніть двигун – **переведіть перемикач двигуна [11] у положення «OFF».**

С Аварійне вимкнення під повним навантаженням (під час роботи під напругою) надмірно навантажує генератор і може призвести до його пошкодження. Використовуйте лише у разі реальної небезпеки.

7.4 ДАТЧИК РІВНЯ МАСЛА

- Датчик рівня масла захищає двигун – він не дозволить запустити двигун у разі нестачі масла.
- Проте завжди перевіряйте рівень масла перед кожним запуском (на рівній поверхні, з вимкненим двигуном). Не покладайтеся виключно на датчик.
- Якщо двигун заглух і не запускається, спочатку перевірте рівень масла.
- Ніколи не від'єднуйте та не демонтуйте датчик.

УВАГА!

Експлуатація з недостатнім рівнем масла призведе до серйозного пошкодження або руйнування двигуна – такі пошкодження не покриваються гарантією.

8. ВИКОРИСТАННЯ ГЕНЕРАТОРА « »

8.1 ВИКОРИСТАННЯ ЗМІННОГО СТРУМУ « »

1. Запустіть двигун.
2. Увімкніть головний вимикач електромережі **[13]**.
3. Перед підключенням переконайтеся, що прилад вимкнено – лише після цього підключіть його до розетки.

С Не перевищуйте максимальну вихідну потужність генератора.

Примітка: *У разі перевантаження спрацює автоматичний вимикач змінного струму. Зменшіть навантаження (або усуньте несправність), зачекайте кілька хвилин, а потім знову увімкніть вимикач.*

УВАГА!

Підключення генератора як резервного джерела живлення під час відключення електроенергії повинно здійснюватися лише досвідченим електриком і лише за згодою енергопостачальних компаній.

Ніколи не підключайте генератор до побутової розетки або стаціонарної розподільної мережі самостійно!

8.2 ВИКОРИСТАННЯ ПОСТІЙНОГО СТРУМУ (12 V)

- Роз'єм 12 В постійного струму **[20]** призначений для підключення приладів на 12 В (крім електронних) та для заряджання автомобільних акумуляторів (свинцево-кислотних, гелевих, AGM).
- Його можна використовувати одночасно з виходом 230 В, але не слід перевищувати загальну максимальну потужність генератора.
- Вихідна напруга не стабілізована — у режимі холостого ходу вона може перевищувати 30 В.
- При мінімальному навантаженні (низькій потужності) у освітлювальних приладах може спостерігатися мерехтіння.
- У разі перевантаження спрацює автоматичний вимикач постійного струму — зачекайте кілька хвилин, перш ніж увімкнути його знову.

8.2.1 ЗАРЯДЖАННЯ АВТОМОБІЛЬНОГО АКУМУЛЯТОРА

УВАГА!

Під час заряджання автомобільного акумулятора дотримуйтесь інструкцій, наведених у посібнику користувача акумулятора. Виробник не несе відповідальності за пошкодження, спричинені неправильним заряджанням або обслуговуванням акумулятора.

Важливо: Роз'єм постійного струму не має регулятора, як у стандартного зарядного пристрою – постійно контролюйте процес заряджання та вчасно його припиняйте.

Заряджайте лише свинцево-кислотні, гелеві або AGM-акумулятори напругою 12 В. Заряджання інших типів акумуляторів може спричинити пожежу та/або вибух.

Порядок підключення:

1. Спочатку підключіть зарядний кабель до роз'єму генератора.
2. Підключіть червоний провід (+) до плюсової клеми акумулятора.
3. Запустіть генератор, дайте йому прогрітися та стабілізуйте його частоту обертання.
4. Потім підключіть чорний провід (–) до мінусової клеми акумулятора.

Після заряджання:

1. Вимкніть двигун.
2. Спочатку від'єднайте кабель від роз'єму генератора, а потім від полюсів акумулятора.
3. Слідкуйте за дотриманням правильної полярності (+ і –) – її порушення може призвести до пошкодження генератора та акумулятора.

EN

8.3 НІ АВТОМАТИЧНІ ВИМИКАЧІ

- Генератор оснащений автоматичними вимикачами для захисту від перевантаження та короткого замикання (окремо для ланцюгів змінного та постійного струму). Якщо автоматичний вимикач спрацював (відключився), усуньте причину, зачекайте деякий час, а потім знову увімкніть автоматичний вимикач.

9. ЯК ВИЗНАЧИТИ НЕОБХІДНУ ПОТУЖНІСТЬ

DE

Більшість електроприладів під час запуску споживають струм, що значно перевищує їхню номінальну потужність (так званий пусковий струм).
Тому завжди слід передбачати запас.

Спрощена процедура:

CS

1. Підсумуйте номінальну потужність усіх приладів, які ви хочете використовувати одночасно.
2. Для пристроїв, що мають, наприклад, двигун, враховуйте, що пусковий струм може бути в 2–3 рази вищим за номінальну потужність (залежить від типу приладу — орієнтовні значення наведено в додатку).
3. Отримана сума не повинна перевищувати максимальну потужність генератора.

Приклад використання та розрахунку (генератор 950 Вт):

SK

Заряджання акумулятора (70 Вт) + дриль (700 Вт) = 770 Вт → здається, все гаразд. Але дриль під час запуску може короткочасно споживати 1400 Вт → загалом 1470 Вт → потужності генератора недостатньо.

Що станеться, якщо недооцінити розрахунок?

- У найкращому випадку: спрацює запобіжник.
- Гірший варіант: двигун зупиниться.
- Найгірший варіант: пошкодження генератора.

PL

Перевірене правило:

- **Довготривале навантаження на генератор не повинно перевищувати 60 % його номінальної потужності. При більших навантаженнях робіть перерви, щоб дати двигуну та генератору охолонути.**

10. ТЕХНІЧНЕ ОБСЛУГОВУВАННЯ

HU

⚠ ПОПЕРЕДЖЕННЯ!

Перед проведенням технічного обслуговування, ремонту, заміни аксесуарів або зберігання машини:

- **Вимкніть двигун і дочекайтеся повної зупинки всіх рухомих частин.**
- **Дайте машині охолонути.**
- **Запобігайте випадковому запуску** – *від'єднайте свічку запалювання.*

ЦЕ ПОПЕРЕДЖЕННЯ НЕ БУДЕ ПОВТОРЮВАТИСЯ В ОКРЕМИХ ПУНКТАХ!

RO

Основні правила

- Правильне технічне обслуговування продовжує термін експлуатації машини та забезпечує її безпечну роботу.
- Завжди ремонтуйте пошкоджене обладнання перед подальшим використанням (більшість нещасних випадків трапляються через неналежне технічне обслуговування).
- Переконайтеся, що гайки та болти затягнуті.
- Очищайте вентиляційні отвори – вони не повинні бути заблоковані.
- Незвичайні вібрації свідчать про несправність.
- Пошкоджені деталі замінюйте виключно оригінальними запасними частинами.

- Замініть зношені або пошкоджені етикетки та наклейки з технічними даними новими.
- Завжди підтримуйте машини в чистоті – дбайливе ставлення до них окупається.

Щоб забезпечити належне функціонування машини, її необхідно щонайменше раз на рік перевіряти та регулювати кваліфікованим персоналом, бажано в авторизованому сервісному центрі.

10.1 ОЧИЩЕННЯ

УВАГА!

Ніколи не допускайте контакту машини з водою та не обприскуйте її.

Ніколи не використовуйте для очищення агресивні миючі засоби або розчинники.

1. Перед чищенням дайте приладу охолонути.

- Обережно очистіть прилад якомога швидше після кожного використання за допомогою злегка вологої ганчірки або щітки.
- Очистіть кришки.
- Зверніть особливу увагу на чистоту вентиляційних отворів, зони навколо вихлопної труби та циліндра двигуна.
- Якщо будь-яку частину машини очищають водою або вологою ганчіркою тощо, її слід після цього повністю висушити, а металеві деталі змастити відповідним консервувальним мастилом для захисту від корозії. Слідкуйте, щоб вода не потрапляла у внутрішні частини машини. *Будь-які пошкодження деталей внаслідок корозії не можуть вважатися дефектом виготовлення або матеріалу.*

10.2 ГРАФІК ТЕХНІЧНОГО ОБСЛУГОВУВАННЯ « »

Завдання з технічного обслуговування — самостійно / планове		
Інтервал	**Що робити**	**Як / Примітка**
Перед кожним запуском	Перевірити рівень масла	У літаку, з вимкненим двигуном
	Перевірте, чи немає витоків палива або масла	Візуально
	Переконайтеся, що всі деталі на своїх місцях	Гайки, болти, кришки
Після кожного запуску	Послухайте, як працює двигун протягом деякого часу	Чи чути стукіт, скрип, вібрації? Вимкніть двигун і усуньте проблему
Під час першого запуску (через 5 годин)	Замініть моторне масло	Обкатка – обов'язкова
Кожні 25 годин (або частіше в запилому середовищі)	Очищайте повітряний фільтр	Див. інструкцію
	Очистіть вентиляційні отвори та ребра охолодження генератора	
Кожні 50 годин роботи	Замініть моторне масло	Або 1 раз на рік, залежно від того, що настане раніше
Кожні 100 годин	Очистіть вентиляційні отвори системи охолодження та ребра генератора	За допомогою стисненого повітря або щітки
	Перевірте свічку запалювання (замініть, якщо потрібно)	Колір, зазор, нагар Див. інструкцію
	Перевірте паливний шланг	На наявність тріщин, затвердіння, витоків
	Проведіть візуальний огляд електропроводки та ізоляції	Тріщини, згини, потертості

Один раз на рік (або перед підготовкою до зими)	Замініть масло (навіть якщо моторний час невеликий)	Масло старіє навіть без експлуатації
Перед тривалим зберіганням (на зиму)	Злийте паливо, замініть масло, вийміть свічку запалювання та залийте масло в циліндр	Зберігайте в сухому місці

Технічне обслуговування — тільки в авторизованих сервісних центрах	
Інтервал	**Що робити**
Кожні 400–500 годин	Регулювання клапанів, заміна паливного фільтра, перевірка AVR (регулятора напруги)
Залежно від стану (приблизно кожні 500–1000 годин)	Перевірка/заміна щіток генератора, перевірка вирівнювання та повітряного зазору
Кожні 5000–8000 годин або 2–3 роки	Заміна підшипників генератора

10.3 ТЕХНІЧНЕ ОБСЛУГОВУВАННЯ ДВИГУНА « »

УВАГА!

Якщо під час технічного обслуговування потрібно нахилити двигун, паливний бак має бути порожнім, а свічка запалювання — спрямована вгору. *Існує ризик витоку масла та бензину в небажані частини двигуна (забитий фільтр, забруднена свічка запалювання, поганий запуск).*

10.3.1 ЗАМІНА МАСЛА

- **Рекомендуємо доручити цю процедуру авторизованому сервісному центру.**
- **Замінюйте оливу, коли** двигун **прогрітий** — не гарячий, і не під час його роботи.

1. Відкрутіть щуп рівня масла (кришку заливної горловини) **[9]**.
2. Злийте старе масло за допомогою зливного пристрою через отвір для щупа.
3. Залийте нове масло – використовуйте лійку, щоб уникнути розливу.
   - Тип оливи вказано в розділі «Технічні характеристики».
   - Залийте масло до верхньої позначки на щупі.
4. Надійно встановіть кришку (масляного щупа) на місце.

Експлуатація з недостатньою кількістю масла призведе до пошкодження двигуна.

10.3.2 ПОВІТРЯНИЙ ФІЛЬТР

Примітка: *Запуск двигуна із забитим або пошкодженим фільтром (або якщо фільтр повністю відсутній) призведе до потрапляння бруду в двигун. Це може спричинити непоправне пошкодження.*

Перевірка та очищення повітряного фільтра

УВАГА!

Технічне обслуговування (очищення) фільтра необхідно проводити кожні 25 годин нормальної роботи. У разі експлуатації в особливо запилених умовах очищайте фільтр частіше.

(рис. 11–12)

1. Ослабте кріплення кришки повітряного фільтра **[4]** і зніміть її. Слідкуйте, щоб бруд з фільтра не потрапив у впускний канал карбюратора.
2. Зніміть повітряний фільтр і промийте його у воді з додаванням рідкого знежирювача. НЕ ВИКОРИСТОВУЙТЕ БЕНЗИН!
3. Віджміть фільтр і дайте йому повністю висохнути.
4. Після висихання нанесіть на пінопласт кілька крапель моторного масла, ретельно розімніть його, щоб масло рівномірно ввібралося, і видаліть надлишки масла.
5. Встановіть фільтр на місце, встановіть і закріпіть кришку фільтра.

Якщо фільтр зношений, має сліди стирання, пошкоджений або його неможливо очистити, замініть його на новий.

10.3.3 СВІЧКА ЗАПАЛЮВАННЯ

- Для досягнення найкращих результатів замінюйте свічку запалювання кожні 100 годин роботи.
- **Використовуйте лише свічки запалювання рекомендованого типу.** *Неправильно підібрана свічка запалювання може призвести до пошкодження двигуна.*

УВАГА!

Якщо двигун працював, дайте йому охолонути. *Існує ризик опіків.*

Для забезпечення належної роботи свічка запалювання повинна мати правильний зазор і не повинна бути забрудненою.

(рис. 13–14)

1. Від'єднайте ковпачок свічки запалювання **[21]**, видаліть усі забруднення з головки циліндра та викрутіть свічку запалювання за допомогою гайкового ключа відповідного розміру. Під час та після викручування свічки запалювання переконайтеся, що в різьбу циліндра не потрапили бруд, інструменти чи інші предмети.
2. Перевірте стан.
   - Очистіть електроди, перевірте відстань між ними та, за необхідності, відрегулюйте зазор між електродами відповідно до значень, зазначених у технічних характеристиках.
   - У разі пошкодження або поганого стану замініть свічку запалювання.
3. Спочатку вручну встановіть свічку запалювання, стежачи, щоб не зіпсувати різьбу.
4. Потім затягніть свічку запалювання гайковертом із заданим моментом, щоб стиснути шайбу.
5. Прикрутіть ковпачок свічки запалювання до свічки.

Примітка: *Надмірне затягування свічки запалювання або неправильний монтаж можуть призвести до пошкодження різьби в головці циліндра.*

10.3.4 ВИХЛОПНИЙ ГЛУШНИК

Перед роботою дайте двигуну та вихлопній системі охолонути.

- Регулярно видаляйте легкозаймисте сміття з-під глушника **[22]** та циліндра.
- **Перевірте глушник на наявність тріщин, корозії або інших пошкоджень.**
- **Якщо вихлопна система оснащена іскрогасником, його слід підтримувати в чистому та прохідному стані.** Знявши іскрогасник і витрусивши з нього грубі забруднення, очистіть його м'якою щіткою (наприклад, зубною щіткою) від усіх відкладень. Після очищення встановіть його на місце.

Нагар

Кожні 100–300 годин роботи рекомендується проводити видалення нагару з циліндра, верхньої частини поршня та зони клапанів у авторизованому сервісному центрі.

EN

10.3.5 ПАЛИВНА СИСТЕМА

УВАГА!

Запасні частини для паливної системи (кришки, шланги, баки, фільтри тощо) повинні відповідати оригінальним — *інакше існує ризик виникнення пожежі.*

DE

- Регулярно перевіряйте стан паливної магістралі.
- Замінюйте паливні шланги кожні 2 роки. Якщо з них витікає паливо, негайно замініть їх.

10.3.6 РЕГУЛЮВАННЯ ДВИГУНА

УВАГА!

CS

Не втручайтеся в налаштування двигуна (карбюратора або регулятора).

- **Не проводьте самостійно жодних регулювань карбюратора або регулятора обертів – двигун налаштований на заводі.**
- Якщо необхідне додаткове регулювання (наприклад, для роботи на великій висоті над рівнем моря), зверніться до авторизованого сервісного центру.
- Несанкціоноване втручання призводить до втрати гарантії.

SK

11. ЗБЕРІГАННЯ

Основні правила

- **Зберігайте прилад подалі від паливних випарів, відкритого вогню або іскор** *(наприклад, газового котла, обігрівача, двигуна, що іскрить).*
- **Перед зберіганням завжди дайте машині охолонути.**

PL

- **Зберігайте машину в сухому, чистому місці, захищеному від морозу, у недоступному для дітей та сторонніх осіб місці.**
- **Машина повинна стояти горизонтально –** нахил може спричинити витік масла або бензину.
- **Якщо в баку залишився бензин, закрийте паливний клапан** (у положення «OFF»).
- **Не використовуйте пластикові плівки як чохол** — під ними конденсується волога, що сприяє корозії. Використовуйте повітропроникний чохол.

HU

- **Перед зберіганням злегка змастіть металеві та обертові деталі мастилом** (для захисту від корозії).

11.1 ДОВГОСТРОКОВЕ ЗБЕРІГАННЯ (ПОЗА СЕЗОНОМ)

- **Опорожніть паливний бак** – за допомогою відкачувального пристрою або шляхом зливу.

RO

С Ніколи не зливайте бензин у закритому приміщенні або поблизу відкритого вогню — пари є вибухонебезпечними.

1. Запустіть двигун і дайте йому попрацювати, доки він не спалить залишки бензину та не вимкнеться самостійно.
2. Відкрутіть свічку запалювання, налийте в циліндр чайну ложку моторного масла, кілька разів проверніть стартер (щоб розподілити масло), а потім знову закрутіть свічку запалювання.
3. Замініть моторне масло (старе масло має кислий склад і може пошкодити двигун).

11.2 ЗАВЕРШЕННЯ ЗБЕРІГАННЯ « »

- Перед першим запуском дотримуйтесь вказівок у розділі «Перед запуском двигуна» (перевірте рівень масла, палива, стан фільтрів та наявність витоків).

hecht®
power tools

11.3 ПАЛИВО ЗБЕРІГАННЯ

⚠ УВАГА!

Паливо можна зберігати лише у спеціально призначених каністрах/контейнерах. Зберігання у інших каністрах/контейнерах може призвести до забруднення навколишнього середовища або вибуху бензину.

- **Ніколи не зберігайте двигун поблизу печей, духовок, водонагрівачів із запальним полум'ям, а також інших пристроїв** *(наприклад, електромагнітних дверних дзвінків, реле).*

- **Зберігайте лише чистий бензин без домішок масла (включно з бензином у баку) у кількості, яку ви, ймовірно, використаєте протягом місяця.** *Під час тривалого зберігання бензин псується. Псування чистого бензину можна частково запобігти за допомогою стабілізатора палива***.**

Зіпсований бензин може спричинити проблеми під час запуску двигуна, а також призвести до засмічення або пошкодження всієї паливної системи (особливо карбюратора).

11.4 ЗБЕРІГАННЯ АКУМУЛЯТОРА

(лише для машин з електричним запуском)

- Зберігайте в недоступному для дітей та сторонніх осіб місці.
- Перед зберіганням повністю зарядіть акумулятор.
- У разі тривалого простою машини: вийміть акумулятор (або принаймні від'єднайте його) і повністю заряджайте його кожні 2 місяці.
- Зберігайте в сухому, безпиловому, темному місці з постійною температурою (в ідеалі від 10 °C до 20 °C).
- Захищайте від відкритого вогню, морозу та температур вище 50 °C.

12. ТРАНСПОРТУВАННЯ

⚠ УВАГА!

Не транспортуйте машину з увімкненим двигуном.

1. Перед транспортуванням дайте двигуну повністю охолонути.
2. Паливний бак має бути порожнім. Опорожніть бак за допомогою відкачувального пристрою або шляхом зливу – розлитий бензин або його пари можуть спалахнути.
3. Потім запустіть двигун і дайте йому попрацювати, доки він не спалить залишки бензину в карбюраторі та не вимкнеться самостійно.
4. Надійно закрийте кришку паливного бака.
5. Переведіть вимикач двигуна та паливний клапан у положення «OFF» або «STOP».
6. Переконайтеся, що під час транспортування машина не впаде, не зіткнеться з навколишніми предметами і що ніщо не зіткнеться з нею.
7. Не кладіть і не спирайте нічого на машину.

13. УСУНЕННЯ НЕСПРАВНОСТЕЙ

УВАГА!

Ви не зможете самостійно усунути несправності, що вимагають більш серйозного втручання.

Якщо вам не вдається усунути несправність за допомогою описаних нижче заходів, зверніться до спеціалізованої майстерні, бажано до авторизованого сервісного центру.

Неправильне поводження може призвести до пошкодження або серйозних травм.

13.1 РІШЕННЯ

Проблема	Можлива причина	Рішення
Двигун не запускається, запускається з труднощами або заглух	Клемка свічки запалювання ослаблена/від'єднана	Підключіть
	Елементи управління (запобіжний клапан палива, дросель, перемикач) знаходяться в неправильному положенні	Встановіть у правильне положення
	Порожній бак/старий бензин	Заправити свіжим бензином (без масла)
	Карбюратор/двигун залиті паливом	Зачекайте кілька хвилин, запустіть двигун без дроселя
	Забитий вентиляційний отвір бака	Очистіть кришку паливного бака
	Забруднена або несправна свічка запалювання	Очистіть, перевірте зазор (0,7–0,8 мм), за необхідності замініть
	Забитий повітряний фільтр	Очистіть або замініть
	Забитий паливний фільтр	Замініть
	Відсутність компресії (клапани, прокладка)	Технічне обслуговування
	Розряджений акумулятор (для електричного стартера)	Зарядіть або замініть акумулятор
	Відсутність компресії (опір двигуна під час запуску)	Свічка запалювання ослаблена — затягніть
		Зазор клапанів, несправні прокладки — провести технічне обслуговування
	Забруднена свічка запалювання/неправильний зазор між електродами	Очистіть, встановіть правильний зазор між електродами
	Несправна свічка запалювання	Замініть свічку запалювання
Двигун втрачає потужність або працює нерівномірно	Забруднений повітряний фільтр	Очистіть/замініть
	Старий або забруднений бензин	Злийте, залийте свіжий
	Дросельна заслінка залишилася в положенні CHOKE	Переведіть у положення RUN
	Забитий паливний фільтр або шланг	Очистіть/замініть
	Неправильне регулювання карбюратора	Технічне обслуговування (або висотна експлуатація)
	Ослаблена свічка запалювання	Затягнути свічку запалювання
	Клапани не герметичні	Технічне обслуговування (регулювання зазору клапанів)
Двигун перегрівається	Забита система охолодження (ребра, вентилятор, кожухи)	Видаліть сміття, продуйте стисненим повітрям
	Недостатній рівень масла	Долийте
	Перевантаження генератора	Зменшіть навантаження

Проблема	Можлива причина	Рішення
Генератор не видає вихідної напруги	Спрацював автоматичний вимикач (AC)	Переведіть у положення «ON»
	Пошкоджена розетка або кабель	Перевірте, замініть
	Пошкоджений стабілізатор напруги AVR	Замініть (сервісне обслуговування)
	Несправні щітки/зношені	Перевірте, замініть
	Пошкоджена обмотка генератора	Ремонт (перемотування)
Генератор виробляє напругу, але вона коливається	Нестабільна частота обертання двигуна (коливання положення дросельної заслінки)	Перевірте паливо, фільтр, карбюратор
	Регулятор AVR не забезпечує належної стабілізації	Обслуговування / заміна AVR
	Поганий контакт у розетці	Очистіть або замініть розетку
Дим, надмірні викиди вихлопних газів	Холодний двигун (димить у холодному стані)	Це нормальне явище, зникає після прогрівання
	Занадто багата суміш (дросель)	Після прогрівання вимкніть дросель
	Зношений двигун (спалює масло)	Технічне обслуговування (заміна поршневих кілець)

13.2 ОБСЛУГОВУВАННЯ ТА ЗАПАСНІ ЧАСТИНИ ДЛЯ

- Ремонт слід доручати кваліфікованому фахівцю, який використовуватиме ідентичні запасні частини. Таким чином буде забезпечено той самий рівень безпеки виробу, що й до ремонту.
- Під час замовлення, будь ласка, вкажіть номер деталі.

- Інформацію про послуги та оригінальні запчастини можна знайти на сайті **www.hecht.cz** або отримати за телефоном служби підтримки клієнтів.

14. ПЕРША ДОПОМОГА « »

Примітка: *Для підвищення безпеки рекомендуємо мати на робочому місці:*

- вогнегасник (порошковий, сніговий або галотронний),
- аптечку першої допомоги,
- мобільний телефон для виклику допомоги.

С У разі будь-якої травми завжди дотримуйтесь принципів надання першої допомоги.

Опіки (гарячі деталі, вихлопні гази)

- Охолоджуйте теплою водою (не крижаною). Не використовуйте мазі.
- Зверніться до лікаря у разі великих або глибоких опіків.

Удар струмом

- Спочатку вимкніть джерело струму (вимикач, витягніть вилку з розетки). Якщо це неможливо, використовуйте непроводячий предмет (суху палицю), щоб відтягнути потерпілого.
- Лише після цього надайте першу допомогу: перевірте дихання та пульс; якщо їх немає, розпочніть масаж серця та штучне дихання.
- Викличте швидку допомогу.

Потрапляння речовин у очі (бензин, масло, електроліт акумулятора)

- Негайно промийте очі чистою водою протягом 10–15 хвилин.
- Якщо подразнення не зникає або якщо це кислота з акумулятора, зверніться до лікаря.

Отруєння вихлопними газами (оксид вуглецю)

- Симптоми: головний біль, запаморочення, нудота, втрата свідомості.
- Негайно винесіть потерпілого на свіже повітря, викличте швидку допомогу. Якщо дихання відсутнє, розпочніть реанімаційні заходи.

Пожежа

- Вимкніть двигун, загасіть вогонь за допомогою вогнегасника (порошкового, снігового, галотронового). Не використовуйте воду.

15. УТИЛІЗАЦІЯ

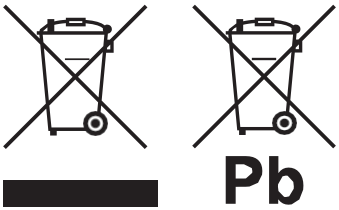

- **Цей виріб, його деталі та акумулятор не можна утилізувати разом із побутовими відходами.**
- Виріб слід утилізувати відповідно до Директиви 2012/19/ЄС щодо відходів електричного та електронного обладнання та Регламенту (ЄС) 2023/1542 щодо акумуляторів та відходів акумуляторів.
- Правильна утилізація допоможе запобігти негативному впливу на навколишнє середовище та здоров'я людей. Неправильна утилізація (мастила, хімічні речовини, акумулятори, деталі виробу) може призвести до забруднення води, повітря, ґрунту та можливих штрафних санкцій.

- Завжди здавайте виріб, упаковку, аксесуари та вміст на переробку. Детальну інформацію можна отримати у місцевих органах влади або на пункті збору відходів.
- Компанія HECHT забезпечить безкоштовну утилізацію вашого старого електричного обладнання.

16. ПОВІДОМЛЕННЯ ЩОДО ПРАВ У РАЗІ НЕДОСТАТНЬОГО ВИКОНАННЯ ЗОБОВ'ЯЗАНЬ ( )

- Реалізація прав у разі неналежного виконання регулюється чинними загальними правовими нормами, зокрема положеннями Цивільного кодексу та Закону про захист прав споживачів. Крім того, ці права регулюються Умовами та положеннями продавця та Процедурою розгляду скарг, з якими можна ознайомитися на **сайті en.hecht.cz**.
- Зверніть увагу, що право на усунення недоліків не поширюється на дефекти, що виникли внаслідок неналежного використання або обслуговування, що суперечить цій інструкції з експлуатації
  .
- Аналогічно, відповідальність за дефекти не поширюється на звичайний знос (наприклад, зменшення ємності акумулятора, природний знос матеріалів поверхні, шківів тощо).

hecht®

power tools

ПІДТВЕРДЖЕННЯ ОЗНАЙОМЛЕННЯ З ЕКСПЛУАТАЦІЄЮ ПРИСТРОЮ

f Назва пристрою * / b Назва пристрою * / l Назва пристрою * / Назва обладнання PL * / h Назва обладнання * / RO Назва пристрою *	
f Модель */ b Модель * / l Модель * / PL Модель * / h Модель * / RO Модель *	
f Дата придбання * / b Дата продажу * / l Дата продажу * / PL Дата продажу * / h Дата продажу * / RO Дата продажу *	
f Серійний номер машини * / b Виробничий номер машини * / l Виробничий номер машини PL № фабричного пристрою * / h Номер серії машини * / RO Серійний номер машини *	
f Дата виробництва акумулятора * / b Дата виробництва акумулятора * / l Дата виробництва акумулятора * / PL Дата виробництва акумулятора * / h Дата виготовлення акумулятора * / RO Дата виготовлення акумулятора *	
f Покупець (ім'я, назва компанії), адреса * / b Покупець (ім'я, назва компанії), адреса * / l Покупець (ім'я, назва компанії), адреса * / PL Покупець (прізвище, назва компанії), адреса * / h Покупець (ім'я або назва компанії), адреса * / RO Покупець (ім'я, назва компанії), адреса *	

f Я підтверджую, що отримав пристрій у повністю працездатному стані, у комплекті з інструкцією та підтвердженням покупки від офіційного авторизованого дилера HECHT MOTORS, і приймаю умови цієї гарантії.

b Підтверджую, що отримав пристрій у повністю справному та комплектному стані, разом з інструкцією з експлуатації та квитанцією про купівлю від офіційного авторизованого дилера компанії HECHT MOTORS, і погоджуюся з умовами цієї гарантії.

l Підтверджую, що отримав пристрій у повністю справному та комплектному стані, разом з інструкцією з експлуатації та квитанцією про купівлю від офіційного авторизованого дилера компанії HECHT MOTORS, і приймаю умови цієї гарантії.

PL Заявляю, що отримав пристрій у повністю справному та повному комплекті разом з інструкцією з експлуатації та квитанцією про купівлю від офіційного авторизованого дистриб'ютора компанії HECHT MOTORS, і погоджуюся з умовами цієї гарантії.

h Підтверджую, що отримав прилад у справному та повному комплекті разом з інструкцією з експлуатації від офіційного дистриб'ютора компанії HECHT MOTORS. Я приймаю умови гарантії на прилад

RO Підтверджую, що отримав повний та справний комплект обладнання разом з інструкцією з експлуатації та підтвердженням покупки у офіційного дистриб'ютора компанії HECHT MOTORS, а також погоджуюся з умовами цієї гарантії.

f* заповнює продавець / b * vyplní prodejce / l * vyplní predajca / PL * wypełnia sprzedawca / h * az értékesítő tölti ki / RO * * de completat de către vânzător

f Підпис покупця / b Podpis kupujícího / l Podpis kupujúceho / PL Підпис покупця / h Підпис покупця / RO Підпис покупця	f Печатка та підпис * / b Печатка та підпис продавця * / l Печатка та підпис продавця * / PL Печатка та підпис продавця * / h Печатка та підпис продавця * / RO Печатка та підпис продавця *

CENTRAL SERVICE / CENTRÁLNÍ SERVIS / CENTRÁLNY SERVIS / SERWIS CENTRALNY / KÖZPONTI SZERVIZ / SERVICIU CENTRAL

HECHT MOTORS s.r.o., U Mototechny 131, 251 62 Теховець, тел.: +420 323 601 347, **www.hecht.cz,** servis@hecht.cz

HECHT SK, spol. s r.o., Letisková 20, 971 01 Прєвідза, тел.: +421 46 542 03 20, **www.hecht.sk,** reklamacie@hecht.sk

HECHT Polska sp. z o.o., вул. Міцкевича, 54, 66-450 Богданець, тел.: 48 957 117 140, **www.hechtpolska.pl,**info@hechtpolska.pl HECHT HUNGARY Kft., II. Rákoczi Ferenc út 323, 1214 Будапешт, **www.hecht.hu,** szerviz@hecht.hu

HECHT MOTORS S.R.L., Sos. Odaii, № 38, Отопені, Бухарест-Ілфов, **www.hecht.ro,** hecht@hecht.ro

ПЕРЕКЛАД ДЕКЛАРАЦІЇ ПРО ВІДПОВІДНІСТЬ ЄС/ЄС

f Ми, виробник цього обладнання та власник технічної документації / d Ми, виробник зазначеного обладнання та власник технічної документації / b Ми, виробник зазначеного обладнання та власник технічної документації / PL Ми, виробники зазначеного обладнання та власники технічної документації / h Ми, виробник зазначеного обладнання та / RO Ми, виробник зазначеного обладнання та власник технічної документації

HECHT MOTORS s.r.o., U Mototechny 131, 251 62 Мукаров — Теховець, Чеська Республіка, IČO 61461661

f Заявляємо під власну відповідальність, що зазначене нижче обладнання відповідає відповідним положенням згаданих директив ЄС щодо гармонізації, а також гармонізованим і національним стандартам, положенням та нормам урядів. / d Заявляємо під власну відповідальність, що зазначене нижче обладнання відповідає відповідним положенням, зазначеним у гармонізаційній директиві ЄС, а також гармонізованим та національним стандартами, положеннями та урядовими постановами. / b на власну відповідальність заявляємо, що зазначене нижче обладнання відповідає відповідним положенням зазначених гармонізаційних директив ЄС, гармонізованим стандартам, національним стандартам, положенням та урядовим постановам. / l На власну відповідальність заявляємо, що зазначене нижче обладнання відповідає відповідним положенням зазначених гармонізаційних директив ЄС, гармонізованим та національним стандартам, положенням та урядовими постановами. PL з повною відповідальністю заявляємо, що зазначене нижче обладнання відповідає відповідним положенням згаданих гармонізаційних директив ЄС, гармонізованим та національним стандартам, нормам та урядовим постановам. Як власники технічної документації, усвідомлюючи свою виключну відповідальність, заявляємо, що зазначене нижче обладнання відповідає відповідним положенням згаданих гармонізаційних директив ЄС, гармонізованих та національних стандартів, положень та урядових постанов / RO заявляємо під власну відповідальність, що зазначене нижче обладнання відповідає відповідним положенням гармонізаційних директив ЄС, гармонізованих стандартів, національних стандартів, положень та урядових нормативних актів, зазначених вище.

f Продукт / d Produkt / b Produkt / l Produkt / PL Produkt / h Termék / RO Produs

f БЕНЗИНОВИЙ ГЕНЕРАТОР / d BENZINBETRIEBENER GENERATOR / b BENZÍNOVÝ GENERÁTOR EL. PROUDU/ l БЕНЗИНОВИЙ ГЕНЕРАТОР ЕЛЕКТРИЧНОГО СТРУМУ / PL СПАЛИНОВИЙ ГЕНЕРАТОР СТРУМУ / h БЕНЗИНОВИЙ ГЕНЕРАТОР ЕЛЕКТРИЧНОГО СТРУМУ

f Торгова назва та тип / d Handelsname und Typ / b Obchodní název a typ / l Obchodný názov a typ / PL Nazwa handlowa i typ / h Kereskedelmi megnevezés és típus / RO Торгова назва та тип	f Модель / d Модель / b Модель / l Модель / PL Модель / h Модель / RO Модель	f Серійний номер / d Seriennummer / b Sériové číslo / l Sériové číslo / PL Numer seryjny / h Gyári szám / RO Серійний номер	f Тип двигуна / d Моторна одиниця / b Тип двигуна / l Тип двигуна / PL Тип двигуна / h Тип двигуна / RO Тип двигуна	f Номер постанови / (d) Номер постанови / b Номер постанови / l Наказ № Ідентифікаційний номер / PL Розпорядження № Ідентифікаційний номер / h Rendelet # Номер затвердження / RO Регламент # Номер затвердження викидів
HECHT GG2501	LT2500N-9	202600001 – 202799999	LT-170F	e24*2016/1628*2022/992SRA1 /P*0538*01
HECHT GG3301	LT3900D	202600001 – 202799999	LT-170F	e24*2016/1628*2022/992SRA1 /P*0538*01
HECHT GG3302W	LT4500	202600001 – 202799999	LT223	e9*2016/1628*2022/992SRA2 /P*31102*01
HECHT GG6501	LT6500ED	202600001 – 202799999	LT420	e24*2016/1628*2018/989SYB1 /P*0053*01
HECHT GG13500	LT13500EDDG	202600001 – 202799999	LT196FE-V	e24*2016/1628*2022/992SRB1 /P*0790*00

f Для забезпечення відповідності були використані такі гармонізовані директиви # стандарти # сертифікати. / d Для забезпечення відповідності були використані такі гармонізовані директиви # стандарти # сертифікати / b Для забезпечення відповідності були використані такі гармонізовані директиви # стандарти # сертифікати: / l Для забезпечення відповідності були використані такі гармонізовані директиви # стандарти # сертифікати: / PL Для забезпечення відповідності були використані такі гармонізовані директиви # стандарти # сертифікати: / h Для забезпечення відповідності були використані наступні гармонізаційні директиви # стандарти # сертифікати. / RO Для забезпечення відповідності були використані такі гармонізаційні директиви # стандарти # сертифікати:

	2006/42/ЄС EN ISO 8528-13:2016	**2014/30/ЄС EN 55012:2007+A1; EN IEC 61000-6-1:2019**	**2000/14/ЄС; 2005/88/ЄС EN ISO 3744; EN ISO 8528-10**	**2011/65/ЄС та (ЄС)2015/863 (RoHS) EN IEC 63000**
GG2501	M8A 093525 0133 Rev. 01	E8A 093525 0065 Вер. 01	70.520.20.047.02, ред. 1	NGBEC22003962601_1
GG3301	M8A 093525 0133, ред. 01	AE 50571297 0001	OR/022632/009; 70.424.25.01914, ред. 01	NGBEC22003962601_1
GG3302W	M8A 093525 0133 Вер. 01	E8A 093525 0132 Версія 01	70.424.23.01504, версія 02	NGBEC22003962601_1

GG6501	M8A 093525 0133 Версія 01	AE 50571297 0001	70.520.20.047.04, версія 02	NGBEC22003962601_1
GG13500	M8A 093525 0133 Версія 01	E8A 093525 0132 Версія 02	70.520.20.047.04, версія 02	NGBEC26001607601

f Гарантований рівень звукової потужності / d Гарантований рівень звукової потужності / b Гарантований рівень звукової потужності / l Гарантований рівень акустичної потужності / Гарантований рівень акустичної потужності / h Гарантований рівень акустичної потужності / RO Гарантований рівень акустичної потужності

GG2501	**LwA = 95 дБ(A)**
GG3301	**LwA = 96 дБ(A)**
GG3302W	**LwA = 96 дБ(A)**
GG6501	**LwA = 97 дБ(A)**
GG13500	**LwA = 96 дБ(A)**

f Значення рівня шуму було визначено за допомогою методу випробувань відповідно до стандартів EN ISO 3744 та ISO 11094. Процедура, що застосовувалася для оцінки відповідність вимогам Директиви 2000/14/ЄС, Додаток III, із змінами, внесеними Директивою 2005/88/ЄС / d Значення рівня шуму було визначено за допомогою методу випробувань відповідно до стандартів EN ISO 3744 та ISO 11094. Процедура оцінки відповідності згідно з Директивою 2000/14/ЄС, Додаток III, із змінами, внесеними Директивою 2005/88/ЄС. / b Значення рівня шуму було визначено за допомогою процедури випробувань згідно з EN ISO 3744, ISO 11094. Процедура, що застосовувалася для оцінки відповідності згідно з Директивою 2000/14/ЄС, Додаток III у редакції 2005/88/ЄС. / l Значення рівня шуму було визначено за допомогою випробувальної процедури згідно з EN ISO 3744, ISO 11094. Процедура, що застосовувалася для оцінки відповідності згідно з Директивою 2000/14/ЄС, Додаток III у редакції 2005/88/ЄС /PL Рівень шуму було визначено за допомогою випробувальної процедури відповідно до стандартів EN ISO 3744, ISO 11094.Застосована процедура оцінки відповідності директиві 2000/14/ЄС, додаток III з пізнішими змінами 2005/88/ЄС / h Рівень шуму було визначено за допомогою випробувальної процедури згідно з EN ISO 3744, ISO 11094. Продукт відповідає вимогам відповідності
відповідно до вимог, визначених у Додатку III до Директиви 2000/14/ЄС та у Директиві 2005/88/ЄС, що використовувалися для оцінки. /RO Рівень шуму
шуму було визначено за допомогою процедури випробувань відповідно до стандартів EN ISO 3744, ISO 8528-10. Процедура, що використовувалася для оцінки відповідності згідно з Директивою 2000/14/ЄС, Додаток III, у редакції Директиви 2005/88/ЄС.

f Ця декларація про відповідність була видана на підставі сертифіката та протоколів вимірювань компанії / d Diese Konformitätserklärung wurde auf Grundlage von Zertifikaten und Messprotokollen der Gesellschaft herausgegeben / b Toto prohlášení o shodě bylo vydáno na základě certifikátů a měřicích protokolů společnosti / l Toto vyhlásenie o zhode bolo vydané na základe certifikátu a meracích protokolov spoločnosti /PL Ця декларація про відповідність видана на підставі сертифіката та протоколів вимірювань /
h Заяву про відповідність видано на підставі протоколу типових випробувань, проведених наступним випробувальним інститутом: /RO Ця декларація про відповідність була видана на підставі сертифікатів та протоколів вимірювань компанії

- **TÜV SÜD Product Service GmbH, Ridlerstraße 65, 80339 Мюнхен, Німеччина;**
- **TÜV Rheinland LGA Products GmbH, Tillystraße 2, 90431 Нюрнберг, Німеччина;**
- **TÜV SÜD Certification and Testing (China) Co., Ltd., філія в Шанхаї, № 1999, вулиця Духуї, Шанхай, 201108, КНР;**
- **TUV Rheinland (Guangdong) Ltd., No.199 Kezhu Road, Наукове місто Гуанчжоу, Гуанчжоу 510663, провінція Гуандун, КНР;**
- **TÜV SÜD Industrie Service GmbH, Вестенштрассе, 199, 80686 Мюнхен, Німеччина;**
- **TÜV SÜD Certification and Testing (China) Co., Ltd., філія в Шанхаї, 3-13-F, № 151, вулиця Хен Тонг, Шанхай 200070, КНР;**
- **NSAI, 1 Swift Square, Нортвуд, Сантрі, Дублін 9, Ірландія;**
- **SGS-CSTC Standards Technical Services Co., Ltd., філія в Нінбо, хімічна лабораторія, № 1177, вулиця Лінюнь, зона високих технологій, Нінбо, провінція Чжецзян, 315040, КНР**

f Ми підтверджуємо правильність та достовірність вищезазначених даних. / d Wir bestätigen die Richtigkeit und Wahrheit der oben genannten Angaben./ b Potvrzujeme správnost a pravdivost výše uvedených údajů. / l Potvrdzujeme správnosť a pravdivosť vyššie uvedených údajov. /PL Potwierdzamy poprawność i prawdziwość powyższych danych. /h Megerősítjük a fenti adatok helyességét és valódiságát., /RO Confirmăm corectitudinea și veridicitatea datelor menționate mai sus.

f Особа, уповноважена на складання технічної документації / d Особа, відповідальна за складання технічної документації / b Особа, відповідальна за складання технічної документації / l Особа, відповідальна за складання технічної документації /PL Особа, уповноважена на складання технічної документації / h Особа, відповідальна за складання технічної документації /RO Особа, відповідальна за складання технічної документації

Томаш Маришка

f Посада: виконавчий директор / d Посада: керівник / b Посада: jednatel / l Посада: Konatel /PL Посада: виконавча / h Посада: керівник RO Посада: адміністратор

f У Теховеці / d У Теховеці / b У Теховеці / l У Теховеці /PL Теховець / h Теховець /RO У Теховеці,

31. 7 . 2026

HECHT MOTORS s.r.o.
U Motorestu 131, 251 62 Tehovec
tel: 323 661 347, DIČ: CZ 61461661

www.hecht.cz

DG-23.10.2026 V.2.9 A (13500C)

IAN HECHT GG 2501: 181524
IAH XEKT GG 3301: 181531 IAH XEKT GG 3302W: 183467
IAH XEKT GG 6501: 182255
IAN HECHT GG 13500: 182262

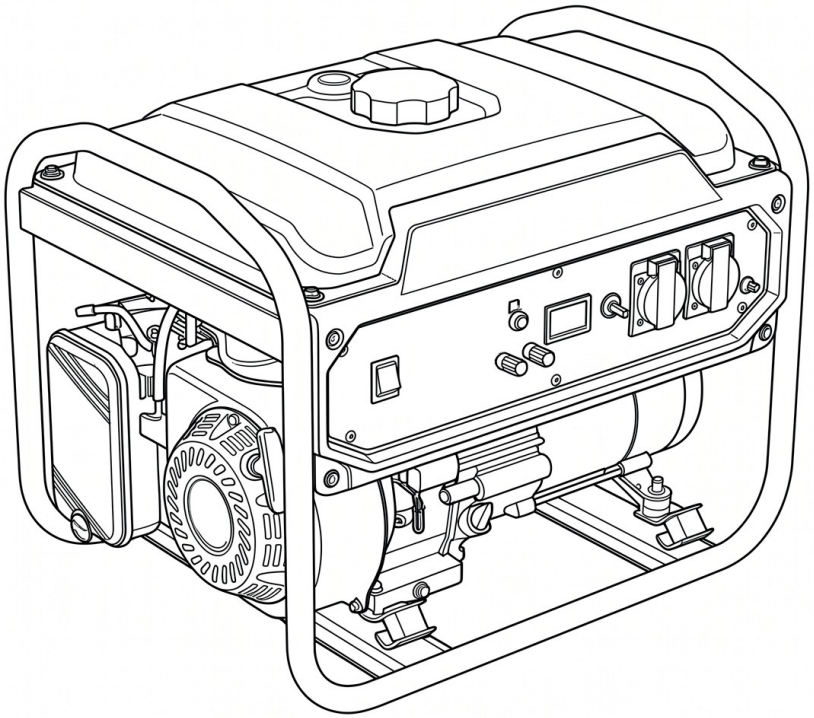

Дистрибуція та сервіс / Vertrieb und Service / Distribuce a servis / Distribúcia a servis / Dystrybucja i serwis / Szervíz és forgalmazó / Distribuţie şi service

HECHT MOTORS s.r.o. • U Mototechny 131 • 251 62 Теховець • www.hecht.cz HECHT SK,